Uputstvo za montiranje model 202, formula na baterije

Pre korišćenja, molimo Vas da ovo uputstvo pročitate do kraja

Upozorenje: Montažu vrši isključivo odrasla osoba

1.Specifikacija proizvoda
2.Lista delova
3.Bezbednost
4.Dijagram delova
5.Montiranje
6.Kako funkcioniše ovo vozilo
7.Punjenje
8.Osigurač
9.Mogući problem
10.Rad vozila
11.O bateriji

Specifikacija proizvoda

Za uzrast od 3-7god.	Baterija 6V7Ah
Opterećenje do 25kg	Dimenzije 94x63x51cm
Brzina 3 do 5km/h	Pogon – baterija 6V7Ah- 1kom.
Punjenje – ulaz 220V, izlaz 6V1000mA	Vek baterije – oko 300punjenja
Vreme punjenja 8-12h	Osigurač 10A

Lista delova

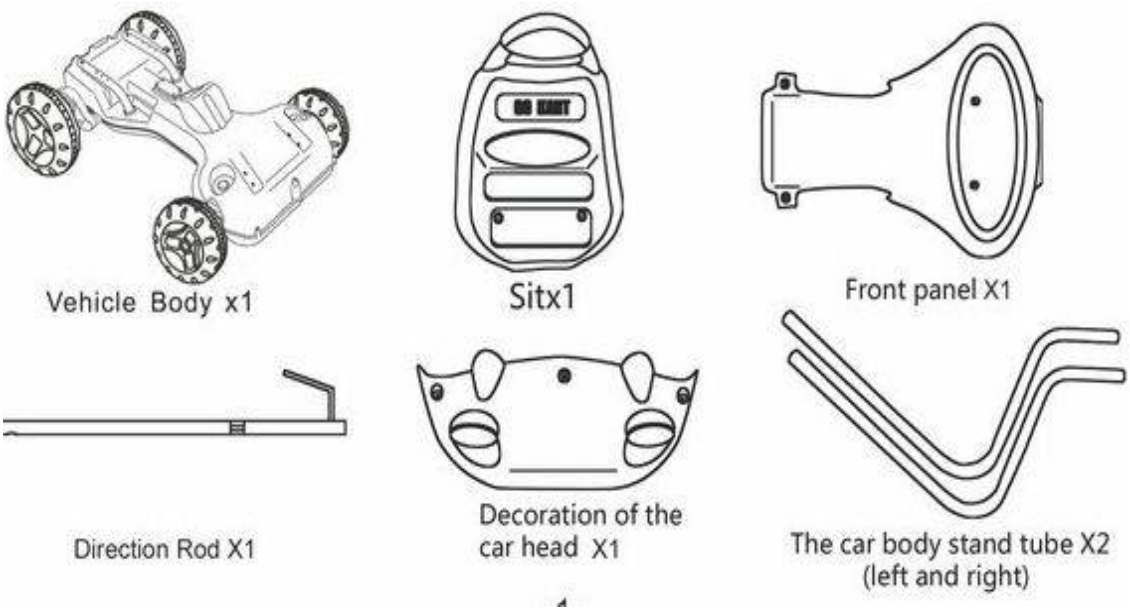

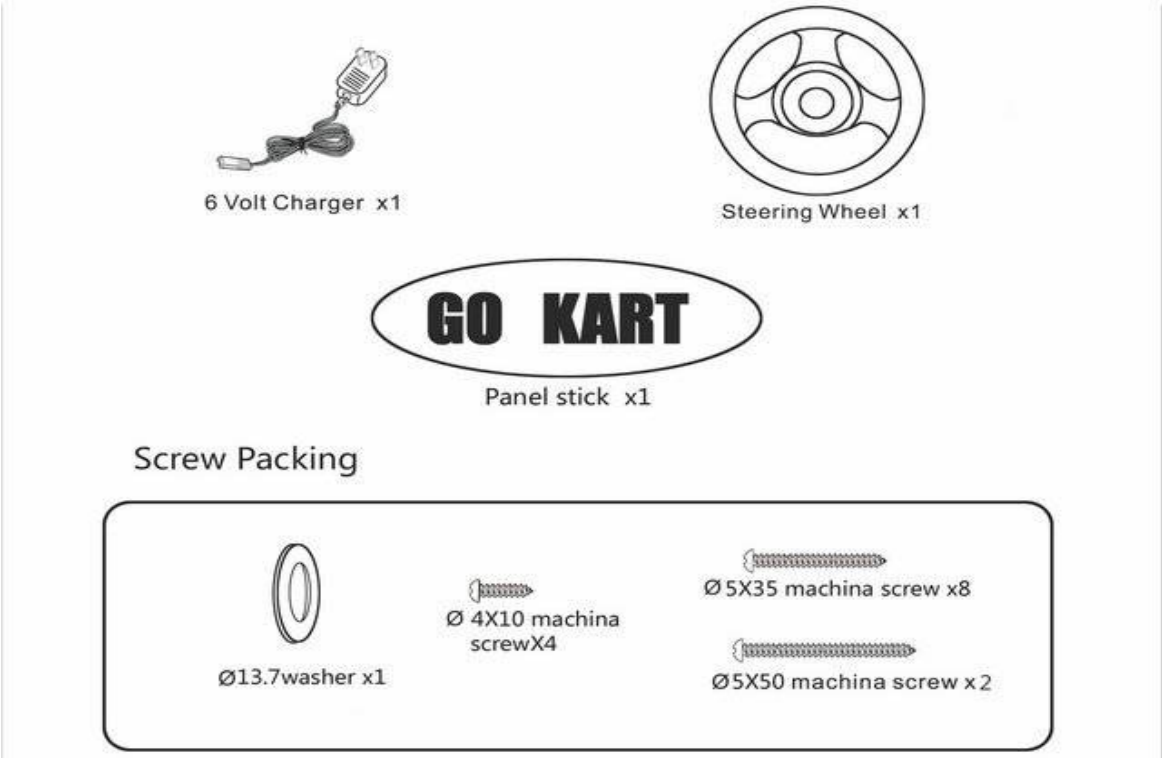

Bezbednost

*Dok vozi, dete nosi kacigu i pod pratnjom je odrasle osobe

*Ne voziti blizu puteva i staza kojima idu pešaci

*Ne preporučuje se vožnja ako je spoljna temperatura ispod 15 stepeni

*Ne voziti kada pada kiša

*Pre vožnje u rikverc, potrebno je prvo zaustaviti vozilo

*Ne dozvolite da dete puni bateriju ili da se sa njom igra

*Brišite vozilo suvom mekanom krpom

*Nikada nemojte preopteretiti vozilo

*Zabranjeno je prepravljati el.kolo ili mu dodavati delove o svom nahođenju

*Odrasli moraju naučiti male vozače kako da voze

*Isključite vozilo kada ga ne upotrebljavate

*Proverite sedište, da li je dobro pričvršćeno

*Periodično proveravajte žice i njihove veze

*Nemojte stavljati stare baterije

*Punjenje vrsi samo odrasla osoba, baterija se nalazi ispod sedišta

*Pre svakog korišćenja, proverite vozilo

*Proveravajte periodično el.delove

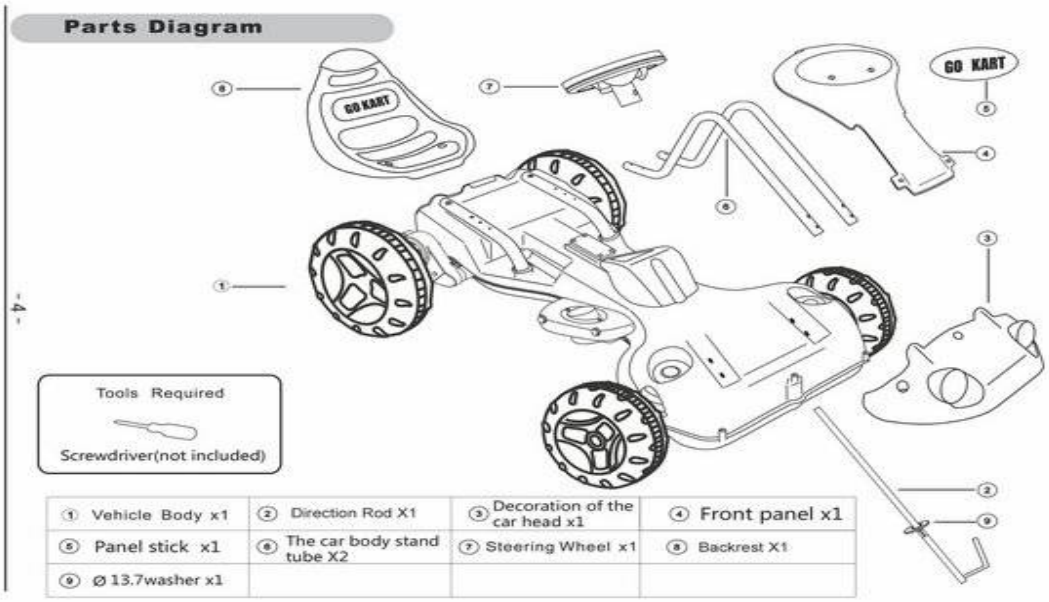

Namontirajte vozilo sledeći slikovne prikaze:

Assembly Steps

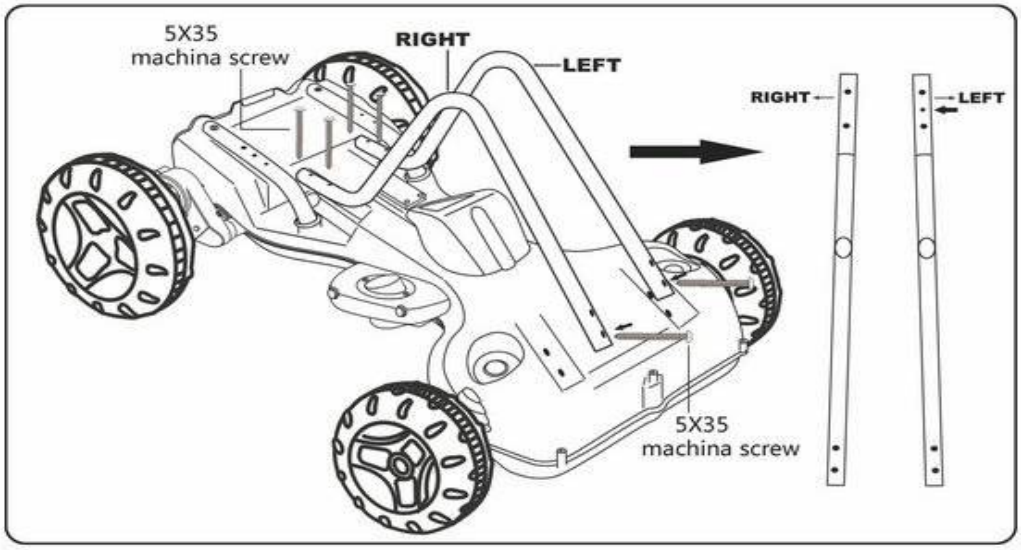

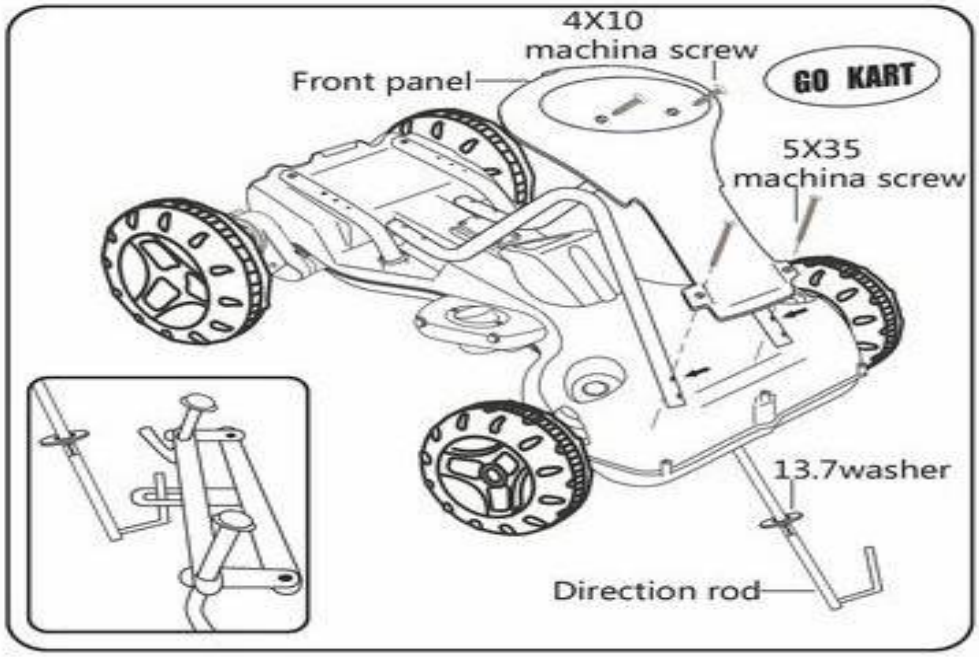

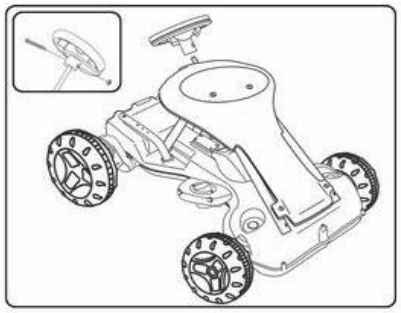

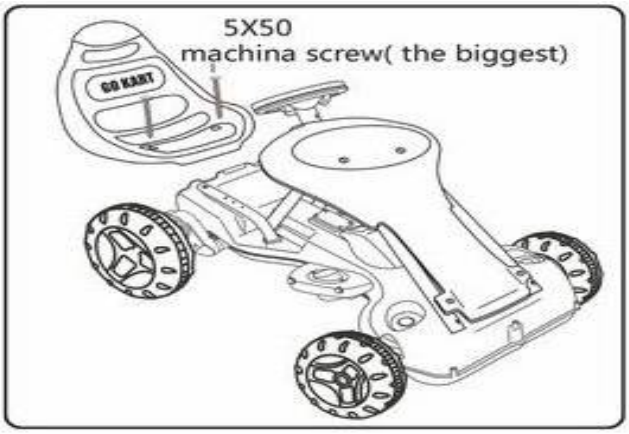

Montiranje volana

Montiranje sedišta-koristite največe šrafove

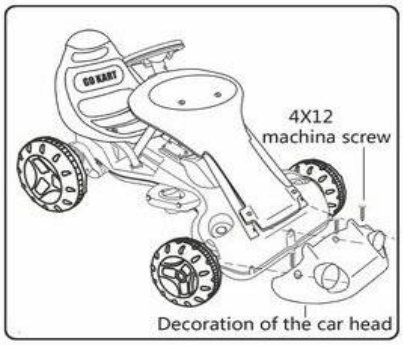

Montiranje ukrasne plastike

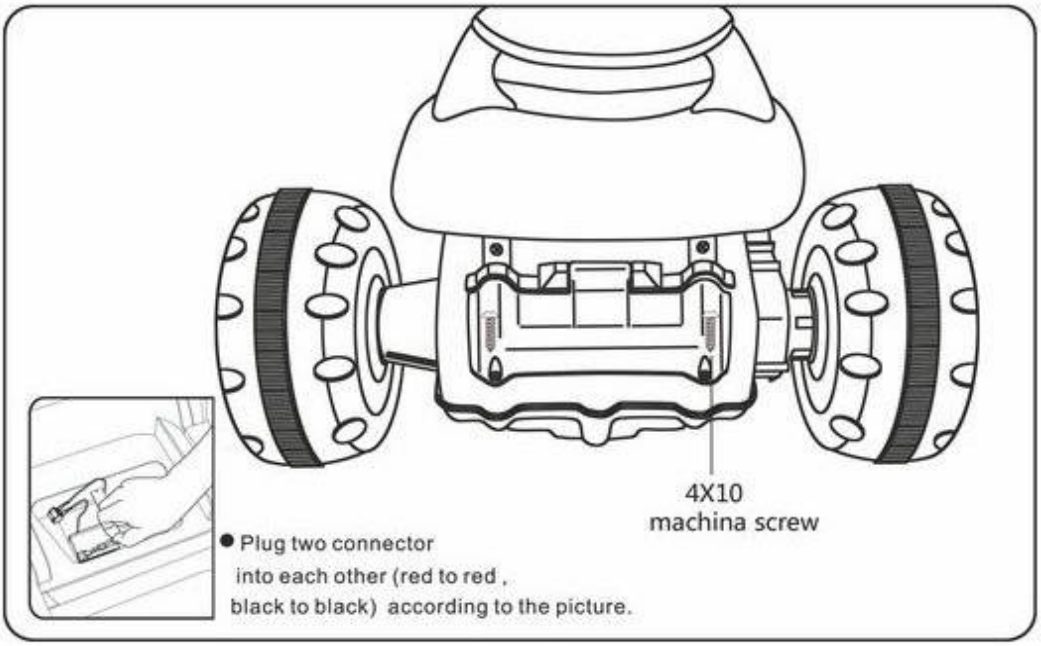

Montiranje zadnjeg dela (mala slika dole levo, povezivanje crveno na crveno, plavo na plavo).

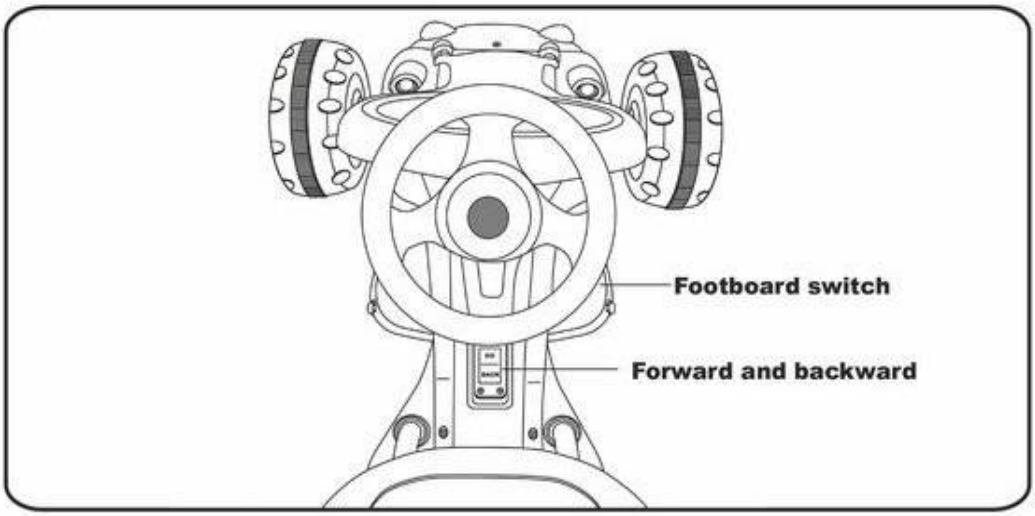

Gas papučica-dole desno, na sredini – prekidač za napred i rikverc

Punjenje, najmanje 10 sati, a ne duže od 20 sati

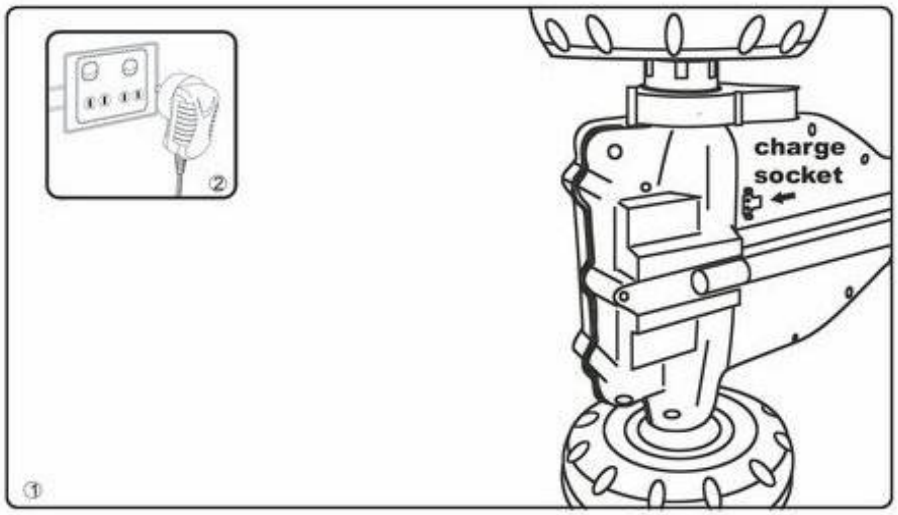

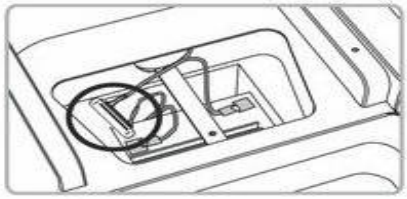

Osigurač Kada pregori, staviti nov od 10A

Problemi:

-Ako se ne kreće, moguće da je došlo do prekida strujnog kola, proverite da li su žice na svom mestu

-Da li je baterija dopunjena

-Ako se baterije ne puni, proverite da li ima struje u utičnici

-Možda je pregoreo osigurač usled variranja strujnog napona

Pogledajte vise na “Pitanja i odgovori”
http://www.aristom.rs/index.php?option=com_content&view=article&id=281

Vazno upozorenje!

Ovo vozilo dete koristi samo u pratnji odrasle osobe!

Nikada nemojte ostavljati dete samo ili izvan vašeg vidokruga.

Nikada ne vozite na putu, blizu drugih vozila, blizu stepenica, bazena ili vode.

Dete je obuveno dok vozi.

Uvek sedi na sedištu.

Predviđeno je za uzrast od 37 do 96 meseci. Maksimalna težina deteta može biti do 25kg.

Molimo Vas pročitajte naše “Korisničko uputstvo”. Pridržavajte se saveta, samo tako će Vaše dete imati bezbednu vožnju.

Šta proveriti pre vožnje?

Pre korišćenja vozila prvi put, bilo da ste ga sami montirali ili ste dobili već namontiran proizvod, napunite bateriju. Potrebno je punjenje od 10-20, nikada duže od 20h. Samo odrasla osoba se stara o tome.

Kada ste namontirali komplet vozilo, proverite da li je baterija dobro postavljena i povezana. Takođe proverite sve šrafove i žice.

Obavezno pročitati sledeće odredbe koje se tiču bezbednosti deteta:

-Dete nosi zaštitnu kacigu dok vozi

-Odrasla osoba je uvek u pratnji deteta

-Obezbedite bezbedno okruženje za vožnju

- Nikada ne vozite na putu, blizu drugih vozila, blizu stepenica, bazena ili vode

-Držite se ravnih površina, unutar vašeg dvorišta ili na dečijim igralištima

-Nikada ne koristiti igračku po mraku, po kisi, kada duva jak vetar ili kada je magla ili slaba vidljivost.

-Koristi se samo po danu, kada je vidljivost dobra i kad je lepo vreme.

-Ne preporučuje se vožnja , ako je napolju ispod 15 stepeni.

-Takođe ne voziti po snegu, ledu ili kada je kiša.

-Naučiti ga da prvo stane, pa da onda pritisne prekidač za vožnju unazad, nikako ne u toku vožnje.

-Pridržavajte se limitirane tezine, ako je dete preteško, vozilo nećete moći da koristite

-Ne uklanjajte i ne dodajte druge el. delove, možete ugroziti bezbednost deteta

-Periodično proveravajte žice, šrafove i veze.

-Pridržavajte se bezbednosnih mera, da ne bi došlo do eventualnih nesrećnih događaja.

-Druga deca ne bi smela ometati na bilo koji način dete dok vozi

-Vozilo ima sigurnosni pojas. Naučite dete kako da ga koristi, to povećava njegovu bezbednost.

SAMO ODRASLA OSOBA VRSI PUNJENJE BATERIJE I ODRZAVA VOZILO.

UPOZORENJE!!!

Sprečimo požar i strujni udar!

-Koristimo samo punjivu bateriju koju je proizvođač odredio, nikada drugačiju voltažu i amperažu jer rizikujemo da prouzrokujemo požar ili će nam pregoreti osigurač, može doći i do eksplozije

-Nikada ne koristimo baterije iz sličnih vozila

-Nikada ne prepravljamo el.sistem na samom vozilu, to je opasno za detetovu i Vašu bezbednost

-Nikada ne priključujemo direktno na mrežni napon. Set ima svoj adapter koji pretvara struju u 6V ili 12V, zavisi od modela koji imate

-Postarajte se da mesto na kome vrsite punjenje baterije bude suvo.

-Takođe da bude daleko od otvorenog plamena ili drugog zapaljivog materijala, prostorija treba biti provetrena

-Ne kidajte i ne premeštajte žice koje su povezana sa baterijom.

Punjive baterije sadrže komponente koje ugrožavaju zdravlje i prirodu. Posle punjenja operite ruke.

-Nemojte nikada otvarati bateriju. Ona sadrži kiseline i druge materije koje su štetne i toksične.

-Ne otvarajte adapter. Žice možete nepravilno postaviti i prouzrokovati el.udar

-Samo odrasla osoba rukuje baterijom i adapterom. Nikada ne dozvolite da se dete igra sa tim, ili da rukuje. Baterija je toksična, sadrži štetne materije.

-Ne bacajte bateriju. Oštećena baterija može da izazove povrede.

-Pre punjenja baterije, proverite spojeve i ispravnost baterije i punjača.

-Ne dozvolite da baterija bude potpuno prazna. Punite bateriju posle svake upotrebe, a najmanje jedanput mesečno, kada se vozilo ne koristi.

-Ne punite bateriju naopako.

-Ne vadite bateriju iz ležišta. Može se oštetiti ili može doci do kontakta baterije i deteta.

Ukoliko imate bilo kakve nedoumice u vezi sa Vašim vozilom, molimo Vas da nas kontaktirate na 018/222744. Hvala!