MOVENTO

Evoluția mișcării

www.blum.com

blum®

Tehnologie îmbunătățită

Prin intermediul sistemului nostru de glisare am înaintat încă un pas: proprietăți de rulare mai precise, lină, sincronizată și noi posibilități de reglare. Cu ajutorul acestuia pot fi realizate idei diverse de mobilier cu programul MOVENTO.

Evoluția mișcării

www.blum.com/movento

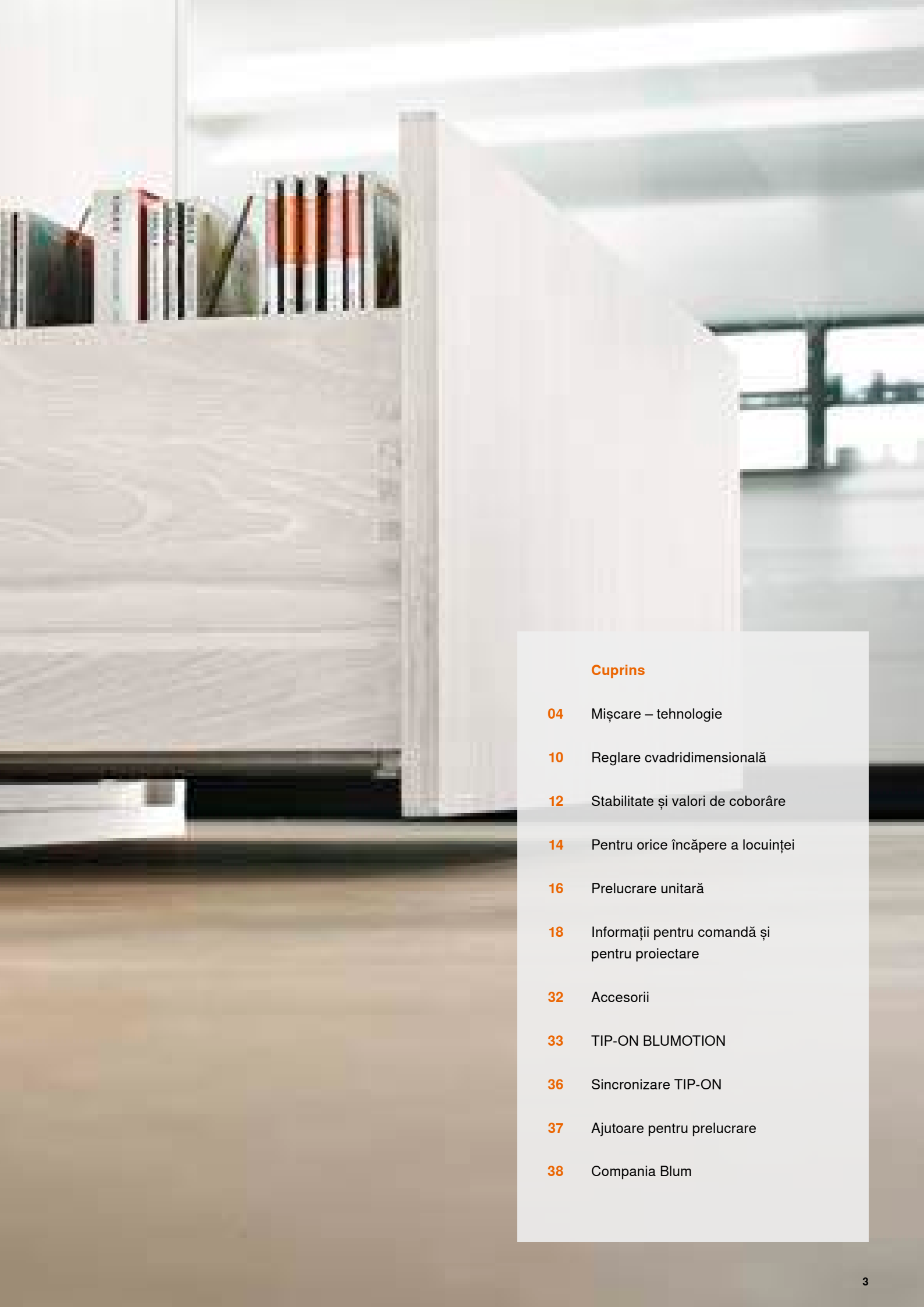

Cuprins

04 Mișcare – tehnologie

10 Reglare cvadridimensională

12 Stabilitate și valori de coborâre

14 Pentru orice încăpere a locuinței

16 Prelucrare unitară

18 Informații pentru comandă și pentru proiectare

32 Accesorii

33 TIP-ON BLUMOTION

36 Sincronizare TIP-ON

37 Ajutoare pentru prelucrare

38 Compania Blum

Confort la deschidere și închidere

deschidere, mișcare și închidere, tehnologia noastră inovatoare asigură mișcarea perfectă în viața cotidiană.

Deschidere confortabilă

Forțe reduse de deschidere și o trecere ușoară la glisarea deosebit de lină evidențiază optimizarea la deschidere. Acestea sunt sesizabile mai ales la sertarele mici sau ușoare și în cazul mânerelor de tip bară.

Calitate mișcării

Rolele din material plastic, deosebit de rezistente la uzură, ale căruciorului și mecanismului de sincronizare a șinei de sertar împreună cu căruciorul asigură o mișcare sincronizată de plutire. Sertarele glisează lin, uniform.

Confortul la închidere BLUMOTION

Indiferent de mărimea sau greutatea sertarului, sau mărimea forței aplicate pentru închidere, recunoscuta noastră tehnologie BLUMOTION acționează adaptabil, astfel asigurând permanent o închidere lină și silențioasă.

Mișcarea devine o trăire

Tehnologiile de mișcare de la Blum nu simplifică doar deschiderea și închiderea corpurilor de mobilier, ci fac din mișcare o adevărată experiență. Pentru confort sporit la mișcare în toate încăperile locuinței cu susținerea electrică sau mecanică.

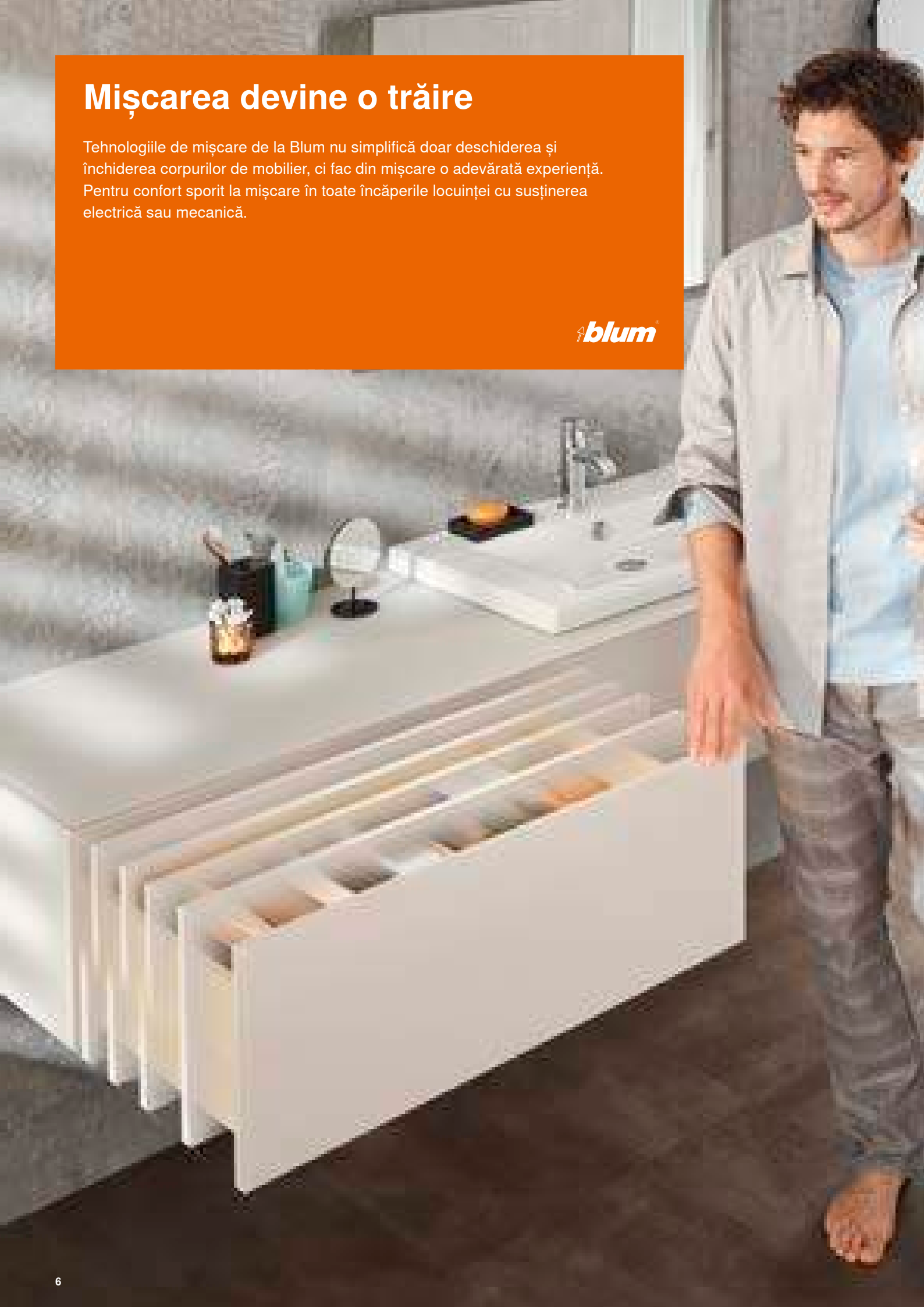

BLUMOTION

Datorită funcției integrate BLUMOTION, a sistemului adaptabil de amortizare, mobilierul se închide tot timpul lin și silențios.

BLUMOTION by Blum

SERVO-DRIVE

Pentru glisiera MOVENTO se poate utiliza opțional sistemul electric de susținere a mișcării SERVO - DRIVE. Deschiderea este fascinant de simplă: O ușoară atingere este suficientă.

BLUMOTION by Blum

SERVO-DRIVE by Blum

TIP-ON BLUMOTION

TIP-ON BLUMOTION combină avantajele susținerii mecanice de deschidere TIP-ON cu amortizarea BLUMOTION pentru o închidere ușoară și silențioasă – totul pur mecanic.

TIP-ON BLUMOTION by Blum

TIP-ON

Funcția TIP-ON integrată permite deschiderea prin simpla apăsare. Pentru închidere este suficient să se apese ușor pe front.

TIP-ON by Blum

BLUMOTION S – Unul pentru trei

Cu noua șină de glisare BLUMOTION S reușim integrarea celor trei tehnologii de mișcare SERVO-DRIVE, BLUMOTION și TIP-ON BLUMOTION într-o singură șină de glisare. Funcția de amortizare este adaptată la tehnologia de mișcare aferentă. Pozițiile de găurire și fixare rămân aceleași pentru cele trei tehnologii de mișcare.

BLUMOTION
by Blum

SERVO-DRIVE
by Blum

TIP-ON BLUMOTION
by Blum

Accesorii neschimbate
Fie că este vorba de TIP-ON BLUMOTION sau de SERVO-DRIVE, se folosesc componentele tehnologiilor de mișcare specifice. Accesoriile și sistemul de stabilizare laterală pentru sertare și extrageri late rămân de asemenea neschimbate.

Dimensiuni noi la reglare

Cu MOVENTO frontul poate fi reglat atât pe înălțime, înclinare, lateral cât și pe adâncime. Reglarea pe adâncime se folosește în mod opțional la mobilier cu fronturi încadrate.

Astfel, se poate obține foarte repede și simplu, o realizare exactă a rosturilor, fără a fi nevoie de unelte. Nu sunt necesare prelucrări suplimentare ale sertarului.

Reglarea cvadridimensională

www.blum.com/movento-videos

Reglarea laterală din cuplaj - dacă este necesar se poate realiza o corectare din spate, pe șina de glisare

Reglarea înălțimii

Reglarea înclinării

Reglarea pe adâncime

Mai multe posibilități

Glisiera MOVENTO se distinge prin stabilitate verticală ridicată și valori foarte bune ale cotei de coborâre. Acest lucru reprezintă un avantaj mai ales la sertare construite în apropierea podelei.

Capacitate maximă de încărcare

MOVENTO are două capacități de încărcare: 40 kg și 60 kg. Astfel, există multe posibilități în configurarea mobilierului, cum ar fi de ex. implementarea de extrageri foarte late, foarte înalte și foarte adânci. Astfel se creează mai mult spațiu în care pot fi depozitate bunuri cu greutate și volum mare.

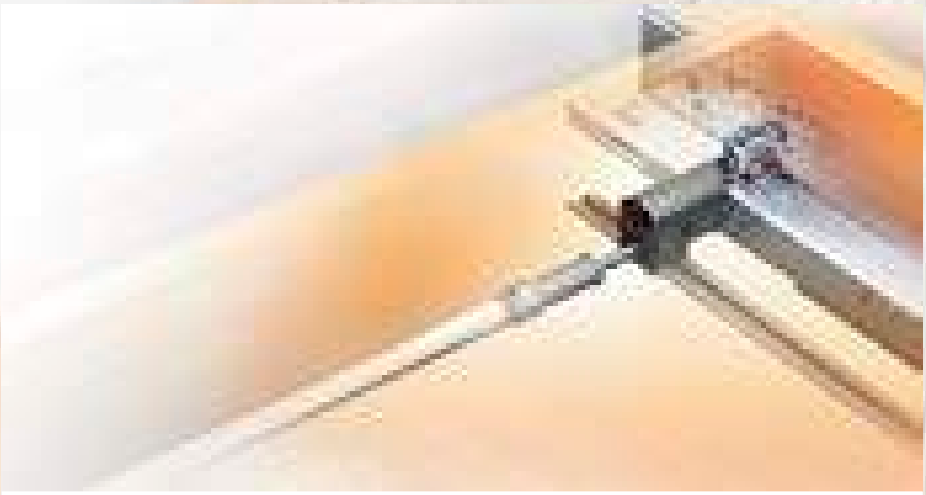

Stabilitate ridicată

La extrageri late cu glisiere de lungimi nominale mici este ideal de folosit mecanismul de stabilizare laterală, care nu este vizibil pentru utilizatorul mobilierului. În acest caz nu este nevoie de prelucrare suplimentară a corpului sau a sertarului. Toate tehnologiile de mișcare MOVENTO sunt compatibile cu stabilizarea laterală.

Pentru orice încăpere a locuinței

MOVENTO a fost conceput să îndeplinească mai ales cerințele ridicate impuse de o utilizare zi de zi în bucătărie, adică să reziste la deschideri și închideri frecvente și la greutăți mari. Însă, capacitatea de încărcare de până la 40 kg sau 60 kg, stabilitatea ridicată și excelentele proprietăți de rulare îl recomandă în orice altă încăpere a locuinței.

blum

Prelucrare unitară

Sistemul de glisare vă oferă un program variat cu multe posibilități
Montarea este, însă întotdeauna la fel.

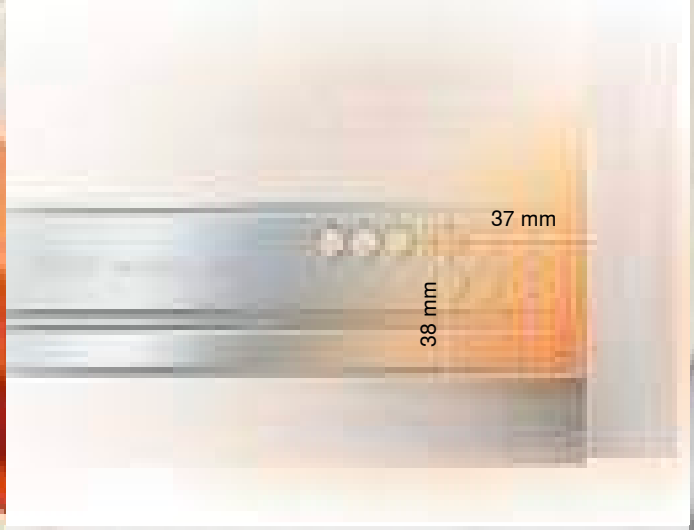

Scopul nostru: aceeași poziție de fixare

Indiferent dacă glisarea este combinată cu BLUMOTION, SERVO-DRIVE, TIP-ON BLUMOTION, TIP-ON sau cu un sistem de stabilizare laterală: cotele de fixare ale șinei de corp rămân aceleași.

Se lucrează în continuare cu ajutoarele de prelucrare obișnuite

Puteți să utilizați ajutoarele pentru prelucrare existente și la montarea glisierei MOVENTO. Șabloanele, dispozitivele de poziționare și mașinile de găurit și de montat feronerie vă ajută să realizați o montare rapidă, simplă și confortabilă.

MOVENTO

Sertar / sertar interior

Produs

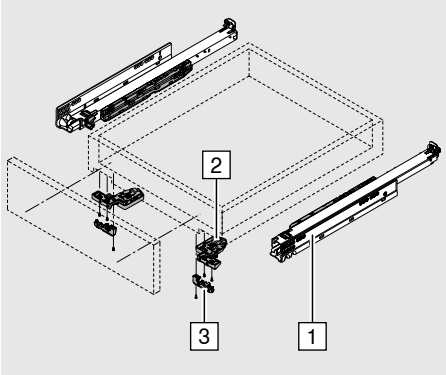

Spațiu necesar

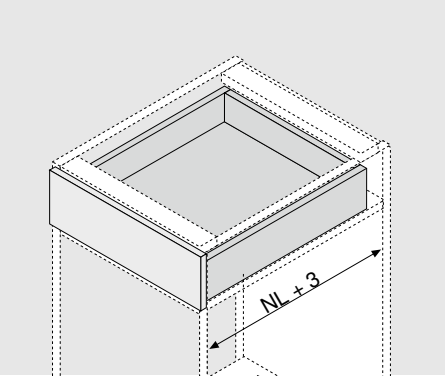

Informații pentru comandă

1	Șine de glisare stânga+dreapta								
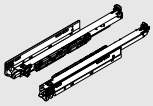	NL (mm)	BLUMOTION S*				TIP-ON			
	250**	40 kg	760H2500S			40 kg	760H2500T		
	270	40 kg	760H2700S			40 kg	760H2700T		
	300	40 kg	760H3000S			40 kg	760H3000T		
	320	40 kg	760H3200S			40 kg	760H3200T		
	350	40 kg	760H3500S			40 kg	760H3500T		
	380	40 kg	760H3800S			40 kg	760H3800T		
	400	40 kg	760H4000S			40 kg	760H4000T		
	420	40 kg	760H4200S			40 kg	760H4200T		
	450	40 kg	760H4500S	60 kg	766H4500S	40 kg	760H4500T	60 kg	766H4500T
	480	40 kg	760H4800S			40 kg	760H4800T		
	500	40 kg	760H5000S	60 kg	766H5000S	40 kg	760H5000T	60 kg	766H5000T
	520	40 kg	760H5200S	60 kg	766H5200S	40 kg	760H5200T	60 kg	766H5200T
	550	40 kg	760H5500S	60 kg	766H5500S	40 kg	760H5500T	60 kg	766H5500T
	580			60 kg	766H5800S			60 kg	766H5800T
	600	40 kg	760H6000S	60 kg	766H6000S	40 kg	760H6000T	60 kg	766H6000T
	650			60 kg	766H6500S			60 kg	766H6500T
	700			60 kg	766H7000S			60 kg	766H7000T
	750			60 kg	766H7500S			60 kg	766H7500T
	* Compatibile cu SERVO-DRIVE și TIP-ON BLUMOTION.								
	** Nu se poate utiliza în combinație cu TIP-ON BLUMOTION								

1	Șine de glisare stânga/dreapta pentru montarea pe capacul inferior al corpului		
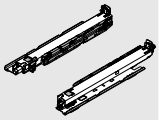	NL (mm)		BLUMOTION S*
	350	40 kg	760H3500SU
	400	40 kg	760H4000SU
	450	40 kg	760H4500SU
	500	40 kg	760H5000SU
	* Compatibile cu SERVO-DRIVE și TIP-ON BLUMOTION.		

NL Lungime nominală

2	Cuplaj stânga/dreapta	
	Material	plastic / oțel
	Culoare	portocaliu
	Comandați separat stânga/dreapta	T51.7601

Accesorii

3	Reglare pe adâncime stânga/dreapta	
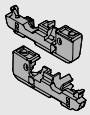	**Material**	Plastic
	Culoare	RAL 7037 gri-praf
	Comandați separat stânga/dreapta	298.7601
	Numai pentru utilizări situate în interior pentru MOVENTO cu BLUMOTION. Tampon SERVO-DRIVE integrat.	

	Lonjeroane cu suporturi de spate stânga+dreapta	
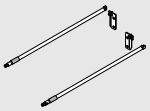	**Material**	Aluminiu
	Culoare	cromat
	NL (mm)	
	400	ZRE.363A.ID
	450	ZRE.413A.ID
	480	ZRE.443A.ID
	500	ZRE.463A.ID
	520	ZRE.483A.ID
	550	ZRE.513A.ID
	600	ZRE.563A.ID
	650	ZRE.613A.ID

NL Lungime nominală

Proiectare

Spațiu necesar în corp

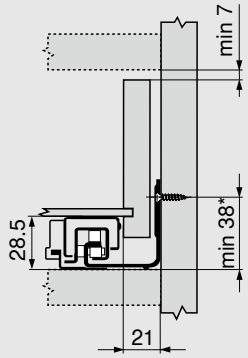

* + 1 mm la montarea șinelor de glisare înainte de montarea corpului

Sertar / sertar interior

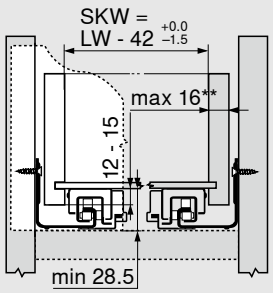

** La o grosime de 16 mm a peretelui lateral al sertarului, reglarea în lateral este limitată și totodată toleranța lățimii interioare a sertarului SKW este folosită în totalitate.

Sertar

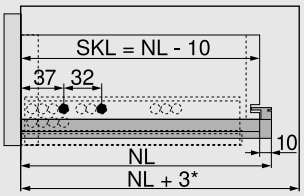

* Suplimentar + 12 mm cu mecanismul de stabilizare laterală

Sertar interior

cu BLUMOTION S

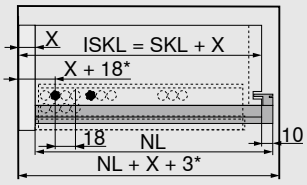

* Suplimentar + 3 mm cu elementul de reglare în adâncime

cu TIP-ON

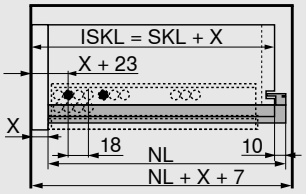

Poziție de montare a șinelor de corp – 40 kg

NL (mm)

250, 270

300–350

380–520

550, 600

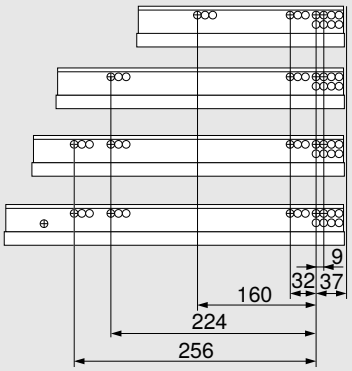

Poziție de montare a șinelor de corp – 60 kg

NL (mm)

450

500–600

650–750

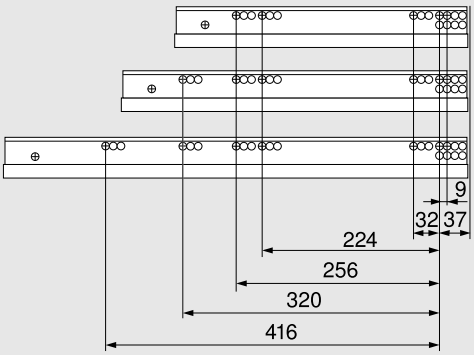

ISKL lungime sertar interior
LW Lățime interioară corp
NL Lungime nominală
SKL Lungime sertar
SKW Lățime interioară sertar
X Grosime front

Proiectare

Spațiu necesar în corp

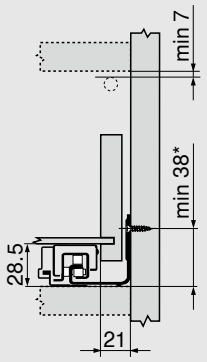

* + 1 mm la montarea șinelor de glisare înainte de montarea corpului

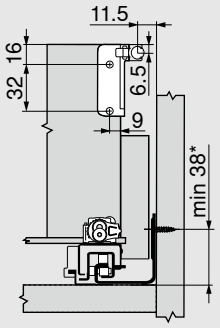

* + 1 mm la montarea șinelor de glisare înainte de montarea corpului

Extragere cu front

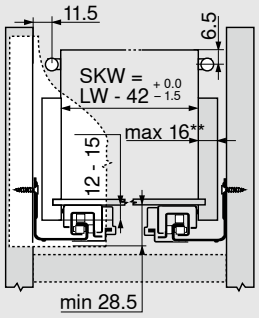

** La o grosime de 16 mm a peretelui lateral al sertarului, reglarea în lateral este limitată și totodată toleranța lățimii interioare a sertarului SKW este folosită în totalitate.

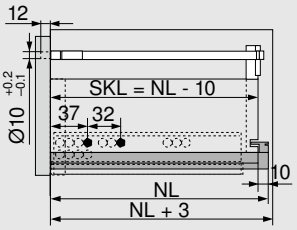

Poziție de montare a șinelor de corp – 40 kg

NL (mm)

400–520

550, 600

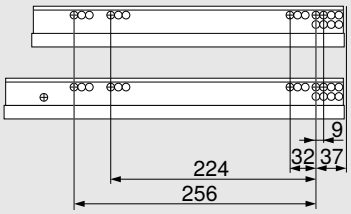

Poziție de montare a șinelor de corp – 60 kg

NL (mm)

450

500–600

650

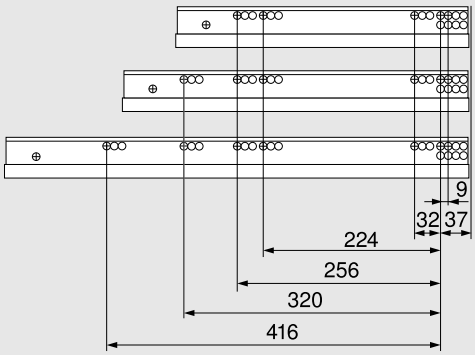

LW Lățime interioară corp
NL Lungime nominală
SKL Lungime sertar
SKW Lățime interioară sertar

Sertar/sertar interior – montaj pe capacul inferior al corpului

Proiectare

Spațiu necesar în corp

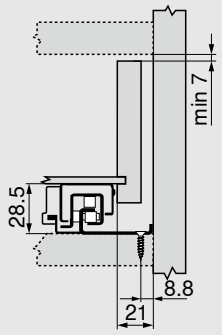

Sertar / sertar interior

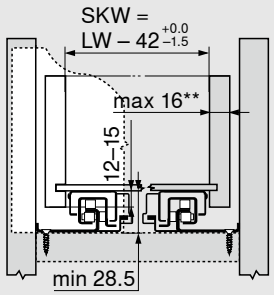

** La o grosime de 16 mm a peretelui lateral al sertarului, reglarea în lateral este limitată și totodată toleranța lățimii interioare a sertarului SKW este folosită în totalitate.

Sertar

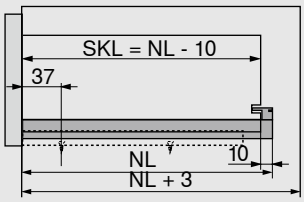

Sertar interior

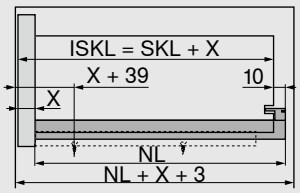

Poziție de montare a șinelor de corp – 40 kg

NL (mm)

350–450

500

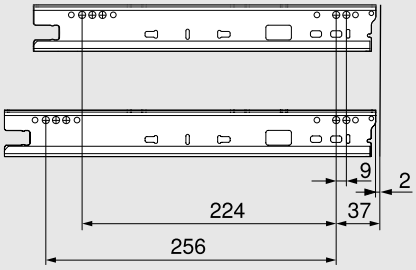

ISKL lungime sertar interior
LW Lățime interioară corp
NL Lungime nominală
SKL Lungime sertar
SKW Lățime interioară sertar
X Grosime front

Proiectare

Prelucrarea sertarului/extragerii de front

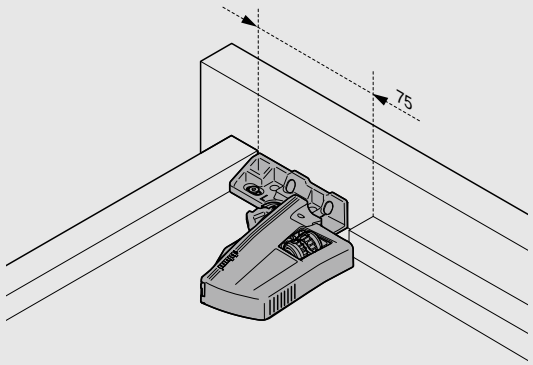

Folosiți șablonul de găurire T65.1000.02

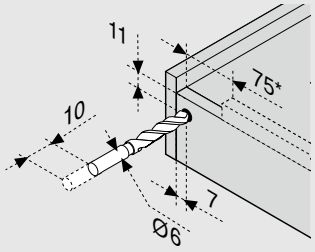

* TIP-ON BLUMOTION 125 mm

MOVENTO

Poliță glisantă

Produs

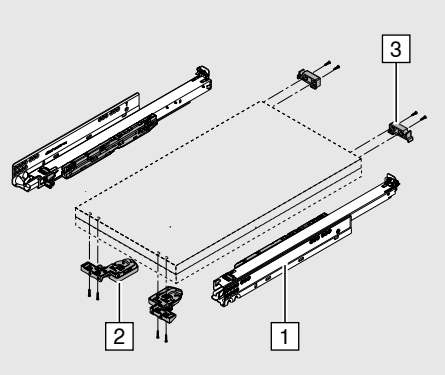

Spațiu necesar

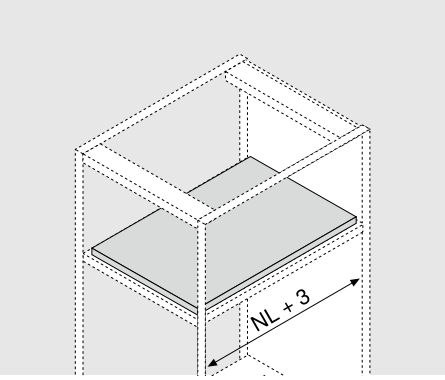

Informații pentru comandă

1	Șine de glisare stânga+dreapta								
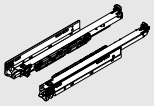	NL (mm)	BLUMOTION S*				TIP-ON			
	250**	40 kg	760H2500S			40 kg	760H2500T		
	270	40 kg	760H2700S			40 kg	760H2700T		
	300	40 kg	760H3000S			40 kg	760H3000T		
	320	40 kg	760H3200S			40 kg	760H3200T		
	350	40 kg	760H3500S			40 kg	760H3500T		
	380	40 kg	760H3800S			40 kg	760H3800T		
	400	40 kg	760H4000S			40 kg	760H4000T		
	420	40 kg	760H4200S			40 kg	760H4200T		
	450	40 kg	760H4500S	60 kg	766H4500S	40 kg	760H4500T	60 kg	766H4500T
	480	40 kg	760H4800S			40 kg	760H4800T		
	500	40 kg	760H5000S	60 kg	766H5000S	40 kg	760H5000T	60 kg	766H5000T
	520	40 kg	760H5200S	60 kg	766H5200S	40 kg	760H5200T	60 kg	766H5200T
	550	40 kg	760H5500S	60 kg	766H5500S	40 kg	760H5500T	60 kg	766H5500T
	580			60 kg	766H5800S			60 kg	766H5800T
	600	40 kg	760H6000S	60 kg	766H6000S	40 kg	760H6000T	60 kg	766H6000T
	650			60 kg	766H6500S			60 kg	766H6500T
	700			60 kg	766H7000S			60 kg	766H7000T
	750			60 kg	766H7500S			60 kg	766H7500T
	* Compatibile cu SERVO-DRIVE și TIP-ON BLUMOTION.								
	** Nu se poate utiliza în combinație cu TIP-ON BLUMOTION								

1	Șine de glisare stânga/dreapta pentru montarea pe capacul inferior a corpului de podea		
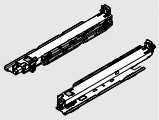	NL (mm)		BLUMOTION S*
	350	40 kg	760H3500SU
	400	40 kg	760H4000SU
	450	40 kg	760H4500SU
	500	40 kg	760H5000SU
	* Compatibile cu SERVO-DRIVE și TIP-ON BLUMOTION.		

NL Lungime nominală

2	Cuplaj stânga/dreapta	
	Material	plastic / oțel
	Culoare	portocaliu
	Comandați separat stânga/dreapta	T51.7601

Accesorii

3	Gheară de agățare	
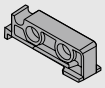	**Material**	Plastic
	Culoare	Natural
		T51.7000.01

	Suporturi de colț pentru împrejmuire	
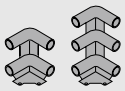	**Material**	Plastic
	Culoare	RAL 7037 gri-praf
	2 ori	ZTU.00Z0
	3 ori	ZTU.00D0

	Bară pentru suport împrejmuire
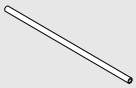	Pentru scurtat, 1.094 mm
	cromat — ZRG.1094U
	Cotă de debitare: KB - 106 mm
	Cotă de debitare: NL - 64 mm

	Blocare extragere	
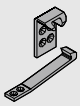	**Material**	Plastic
	Culoare	Natural
		295.5600

KB Lățime corp
NL Lungime nominală

Proiectare

Spațiu necesar în corp

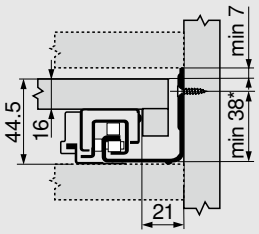

* + 1 mm la montarea șinelor de glisare înainte de montarea corpului

Poliță glisantă

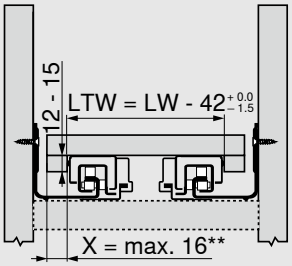

** La o grosime de 16 mm a peretelui lateral al poliței glisante împrejmuite și concomitent o utilizare completă a toleranței LTW.

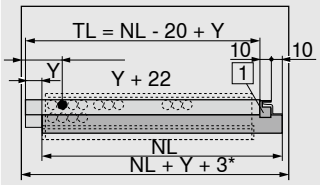

* Suplimentar + 4 mm, cu TIP-ON
1) Gheară de agățare T51.7000.01

Poziție de montare a șinelor de corp – 40 kg

NL (mm)

250, 270

300–350

380–520

550, 600

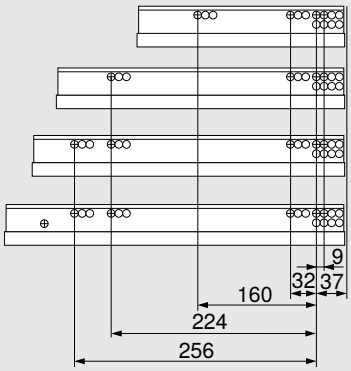

Poziție de montare a șinelor de corp – 60 kg

NL (mm)

450

500–600

650–750

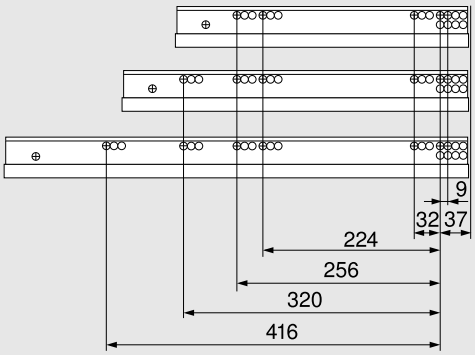

LTW Lățime interioară tablar
LW Lățime interioară corp
NL Lungime nominală
TL lungimea poliței
X Mască laterală groasă a poliței glisante împrejmuite
Y Surplus poliță glisantă împrejmuită

Proiectare

Spațiu necesar în corp

Cu împrejmuire dublă

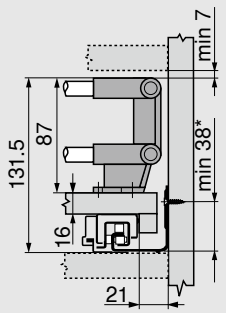

* + 1 mm la montarea șinelor de glisare înainte de montarea corpului

Cu împrejmuire triplă

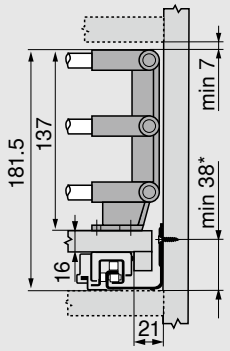

* + 1 mm la montarea șinelor de glisare înainte de montarea corpului

Cote de montare – suporturi de colț

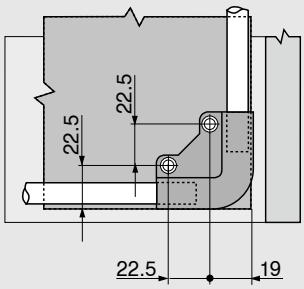

Poliță glisantă

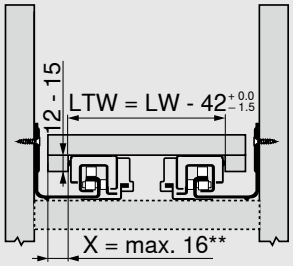

** La o grosime de 16 mm a peretelui lateral al poliței glisante împrejmuite și concomitent o utilizare completă a toleranței LTW.

Poliță glisantă

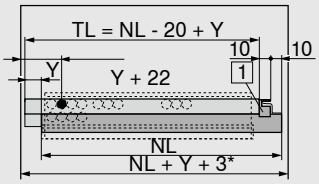

* Suplimentar + 4 mm, cu TIP-ON
1) Gheară de agățare T51.7000.01

Poziție de montare a șinelor de corp – 40 kg

NL (mm)

250, 270

300–350

380–520

550, 600

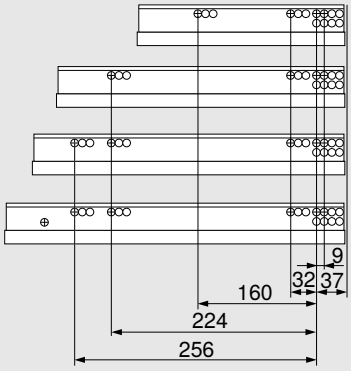

Poziție de montare a șinelor de corp – 60 kg

NL (mm)

450

500–600

650–750

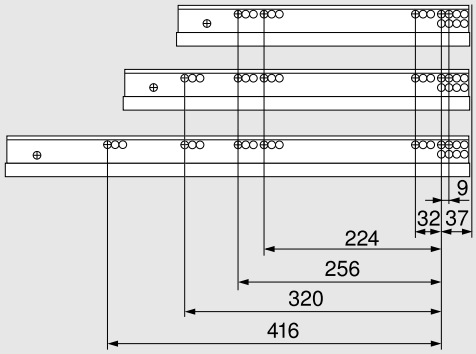

LTW Lățime interioară tablar
LW Lățime interioară corp

NL Lungime nominală
TL lungimea poliței

X Mască laterală groasă a poliței glisante împrejmuite
Y Surplus poliță glisantă împrejmuită

Poliță glisantă – montaj pe capacul inferior al corpului

Proiectare

Spațiu necesar în corp

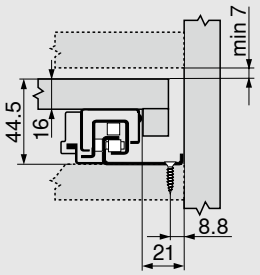

Poliță glisantă

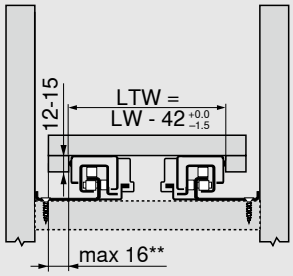

** La o grosime de 16 mm a peretelui lateral al poliței glisante împrejmuite și concomitent o utilizare completă a toleranței LTW.

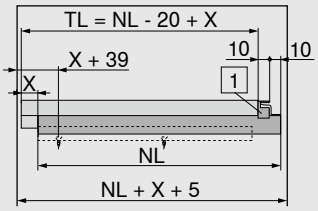

1) Gheară de agățare T51.7000.01

Poziție de montare a șinelor de corp – 40 kg

NL (mm)

350–450

500

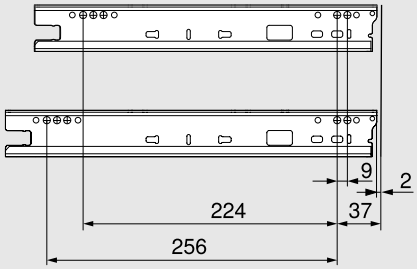

LTW Lățime interioară tablar
LW Lățime interioară corp
NL Lungime nominală
TL lungimea poliței
X Surplus poliță glisantă împrejmuită

Proiectare

Prelucrare masă extractibilă

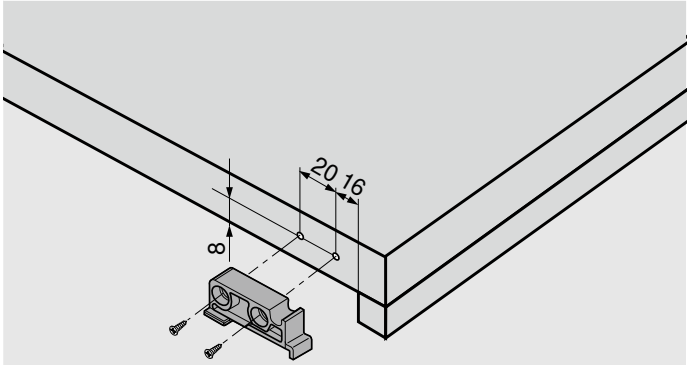

Montare piesă fixare șină în spate

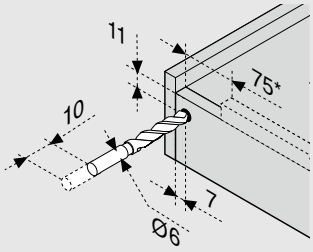

* TIP-ON BLUMOTION 125 mm

Blocare extragere

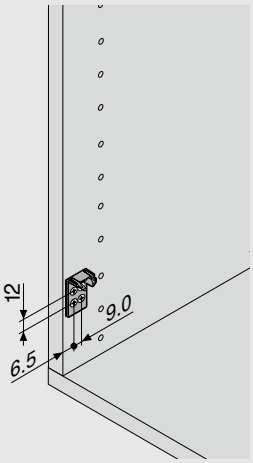

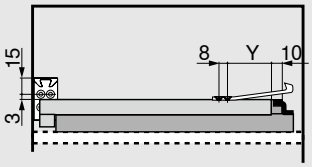

	Y (mm)	
NL (mm)	760H	766H
250	77	–
270	72	–
300	72	–
320	72	–
350	72	–
380	72	–
400	72	–
420	72	–
450	72	72
480	72	–
500	72	72
520	72	72
550	72	72
580	–	72
600	72	72
650	–	72
700	–	72
750	–	72

NL Lungime nominală

Șinele pe corp BLUMOTION S sau TIP-ON

Șină de corp 760H – 40 kg

NL (mm)

NL 250–270

NL 300–320

NL 350

NL 380–480

NL 500

NL 520

NL 550

NL 600

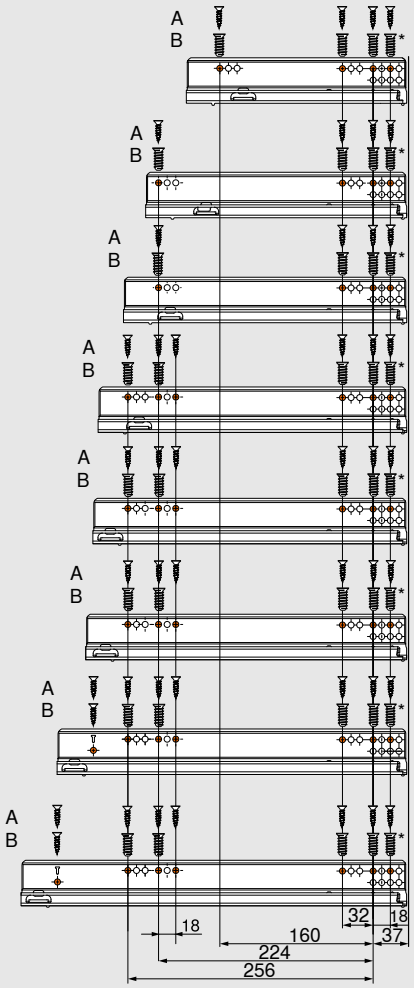

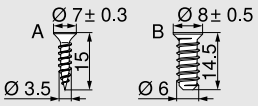

Șină de corp 766H – 60 kg

NL (mm)

NL 450

NL 500

NL 520

NL 550

NL 580

NL 600

NL 650

NL 700

NL 750

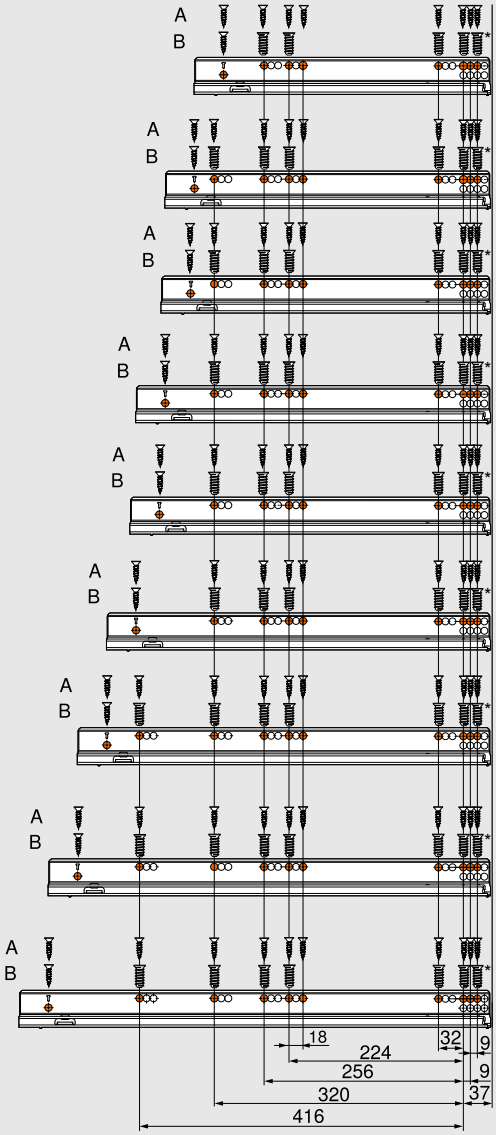

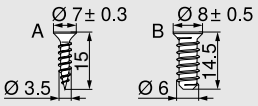

A	Șurub pentru lemn	
	Ø 3.5 x 15 mm	609.1500
	Poziția de înșurubare cea mai din spate asigură stabilitate optimă	
B	**Euro-șurub**	
	Ø 6 x 14.5 mm	661.1450.HG
	Poziția de înșurubare cea mai din spate asigură stabilitate optimă	
	* Se poate înlocui cu șuruburi pentru lemn Ø 4 x 15 mm	

NL Lungime nominală

Șină de corp - montaj pe placa inferioară a corpului de podea 760H – 40 kg

NL (mm)

NL 350–450

NL 500

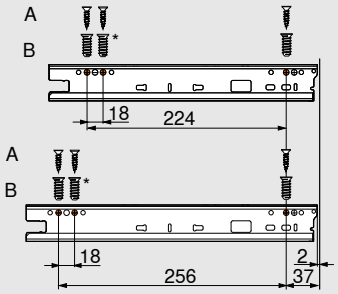

A	Șurub pentru lemn	
	Ø 3.5 x 15 mm	609.1500
	Poziția de înșurubare cea mai din spate asigură stabilitate optimă	
B	**Euro-șurub**	
	Ø 6 x 14.5 mm	661.1450.HG
	Poziția de înșurubare cea mai din spate asigură stabilitate optimă	
	* Se poate înlocui cu șuruburi pentru lemn Ø 4 x 15 mm	

Fabricarea corpului

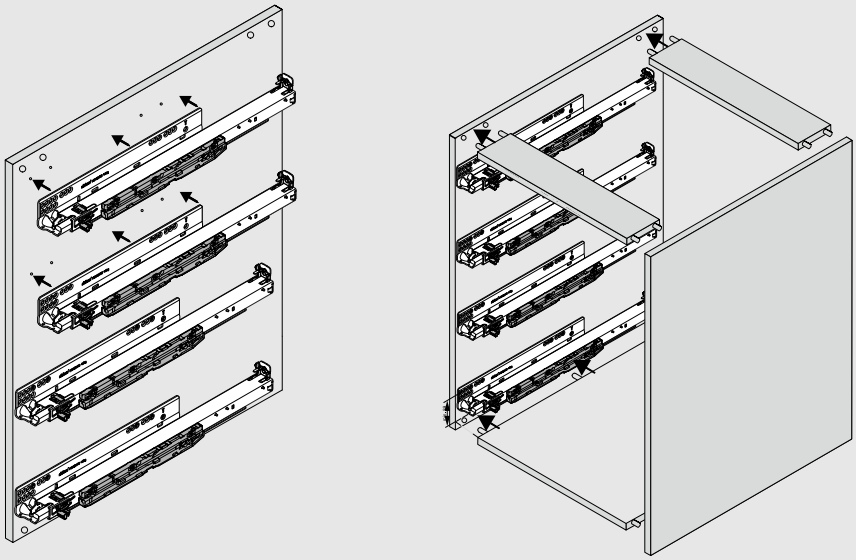

Indicație

În cazul în care glisierele vor fi montate înainte de asamblarea corpului, cota de fixare cu șuruburi trebuie mărită cu min. 1 mm, adică de la 38 mm la min. 39 mm, datorită toleranțelor glisierei și corpului.

NL Lungime nominală

Stabilizare laterală

Descriere

- Ideal pentru sertare late cu lungimi nominale mici
- Compatibil cu toate tehnologiile de mișcare MOVENTO
- Montaj rapid și simplu fără unelte
- Nu necesită spațiu suplimentar sub sertar
- Nu este vizibil pentru utilizatorul mobilierului
- Zgomot redus la rulare

MOVENTO
Stabilizare laterală

www.blum.com/movento-videos

Spațiu necesar

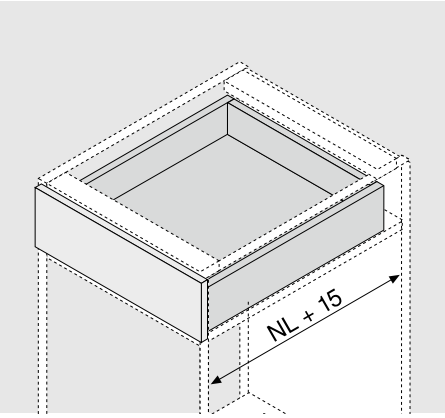

Informații pentru comandă

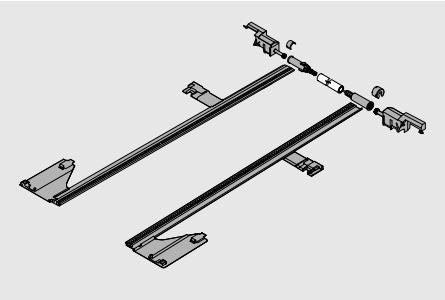

	Set stabilizare laterală	
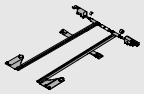	Pentru KB 1400 mm, pentru scurtat	
	Pentru NL până la (mm)	
	400	ZS7M400MU
	600	ZS7M600MU
	750	ZS7M750MU
	Debitare arbore: LW - 315 mm	
	Debitare cremalieră: NL + 10 mm	

KB Lățime corp
LW Lățime interioară corp
NL Lungime nominală

TIP-ON BLUMOTION

MOVENTO

Produs

Descriere

- Sistem mecanic de asistență la deschidere TIP-ON compatibil cu BLUMOTION – pentru închidere lină și silențioasă
- Încărcare dinamică 40 kg și 60 kg
- Glisare ultrauşoară sincronizată
- Rost minim de 2.5 mm
- Domeniu mare de declanșare
- Este recomandată sincronizarea începând cu o lățime minimă de 265 mm
- Posibilități de reglare a frontului cvadridimensional

Montare, reglare și demontare

TIP-ON BLUMOTION
Montare, reglare și demontare

www.blum.com/tipon-blumotion1

Spațiu necesar
Sertar/extragere cu front înalt

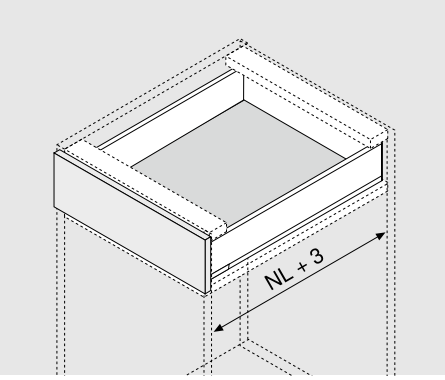

Spațiu necesar
Spațiu necesar sertar/extragere interioară

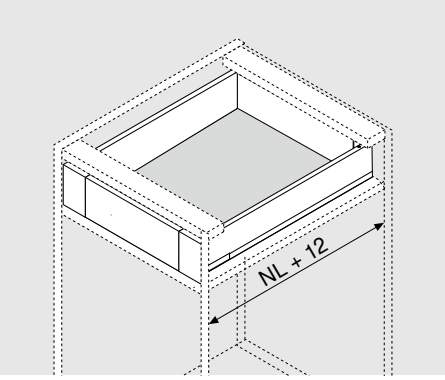

Sincronizare TIP-ON BLUMOTION

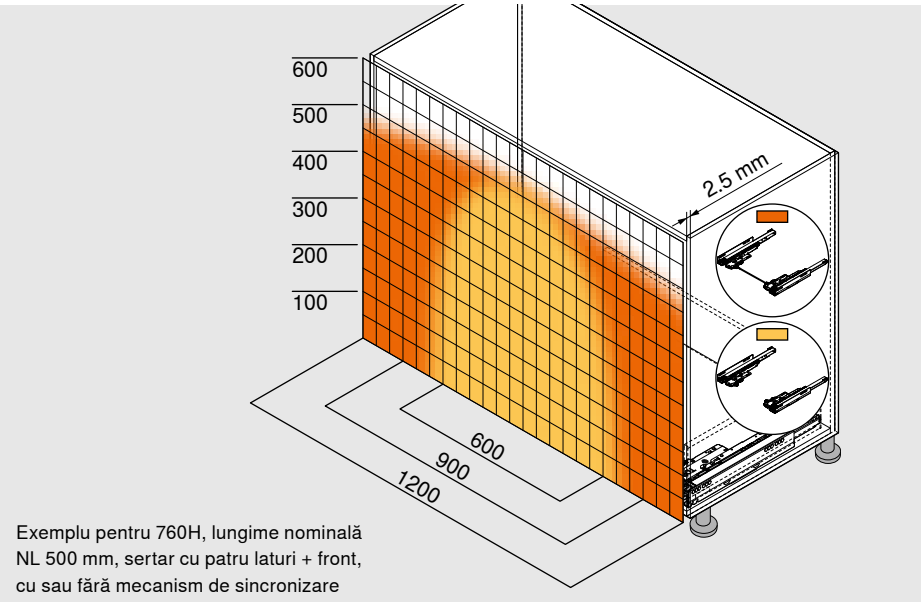

Exemplu pentru 760H, lungime nominală NL 500 mm, sertar cu patru laturi + front, cu sau fără mecanism de sincronizare

Domeniul mare de declanșare este deja dat prin intermediul rostului minim al frontului, de 2.5 mm Pentru o funcționare optimă și pentru mărirea domeniului de declanșare, este recomandată utilizarea unei sincronizări.

Cu sincronizare

Fără sincronizare

LW Lățime interioară corp
NL Lungime nominală

Informații pentru comandă

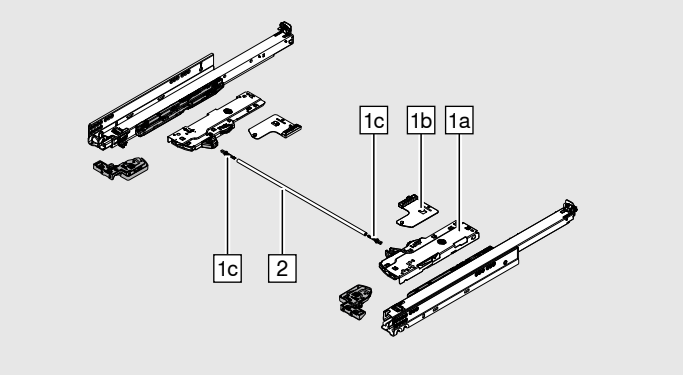

Determinare unitate TIP-ON BLUMOTION cu configuratorul de produse
www.blum.com/configurator

1	Set TIP-ON BLUMOTION			
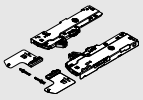	**Compus din:** **1a** | 2 x Unitate TIP-ON BLUMOTION **1b** | 2 x Piesă de antrenare TIP-ON BLUMOTION **1c** | 2 x Adaptor de sincronizare			
	NL (mm)	**Unitate**	**Greutate (kg)***	
	270–320	S0	≤ 10	**T60L7040**
		S1	> 10–20	**T60L7140**
	350–750	L1**	≤ 20	**T60L7340**
		L3	15–40	**T60L7540**
		L5***	35–60	**T60L7570**

2	Arbore pentru sincronizare TIP-ON BLUMOTION	
	Posibil de la LW ≥ 314 mm	
	Potrivit până la LW 1370 mm	
		T60.1125W
	Debitare arbore: LW - 267 mm	

Pentru LW reduse alternativ la 2		
	Sincronizare TIP-ON BLUMOTION simplă	
	Simetric	
	LW 265–313 mm	**T60.300D**
	Cotă de debitare: LW - 241 mm	

Accesorii

Adaptor pentru arbore de sincronizare TIP-ON BLUMOTION		
	Simetric	
	În legătură cu **2**, se recomandă 2 piese	
	LW ≥ 314 mm	**T60.000D**

Șablon rost front pentru TIP-ON BLUMOTION		
	Pentru reglarea bilaterală a distanței frontului la 2.5 mm	
		65.5631
	Este recomandată utilizarea lerei pentru rostul frontului!	

LW Lățime interioară corp
NL Lungime nominală

* Domeniul recomandat de greutate (greutate totală a extragerii), pentru o funcție de deschidere și închidere optimă
** Compatibil doar cu șină de corp 40 kg (760H)
*** Compatibil doar cu șină de corp 60 kg (766H)

Proiectare

Construcția mobilierului

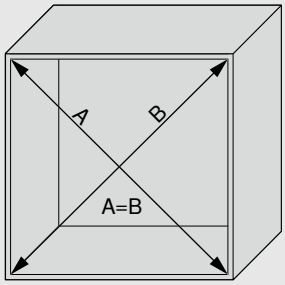

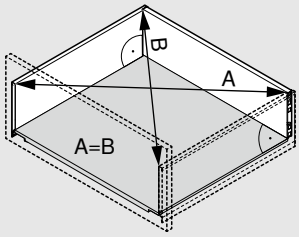

Pentru un rost al frontului de cel puțin 2.5 mm, este necesară o execuție exactă, adică să aveți grijă să respectați dimensiunile și unghiurile proiectate.

Poziție de adâncime

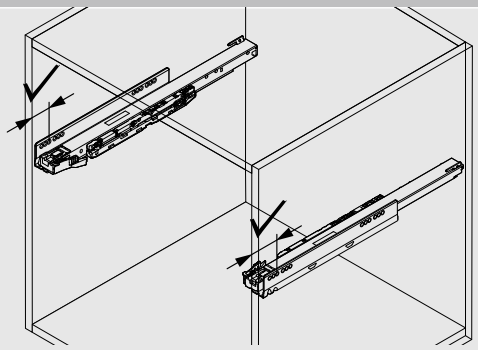

Respectați poziția exactă a adâncimii ambelor șine ale corpului.

Prelucrare front

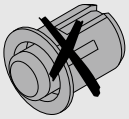

Pentru TIP-ON BLUMOTION nu se vor monta distanțieri!

Spațiu necesar în corp

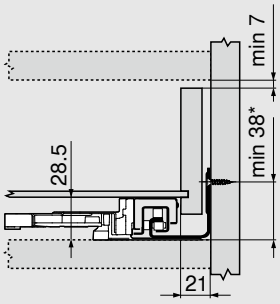

* + 1 mm la montarea șinelor de glisare înainte de montarea corpului

Sertar / sertar interior

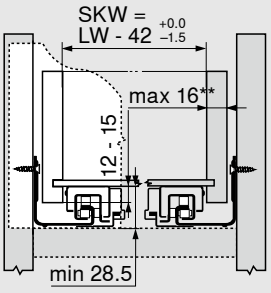

** La o grosime de 16 mm a peretelui lateral al sertarului, reglarea în lateral este limitată și totodată toleranța lățimii interioare a sertarului SKW este folosită în totalitate.

Sertar

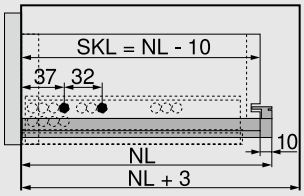

Sertar interior

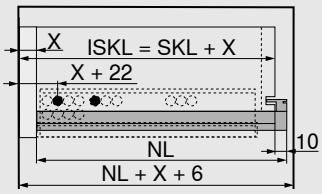

ISKL lungime sertar interior
LW Lățime interioară corp
NL Lungime nominală
SKL Lungime sertar
SKW Lățime interioară sertar
X Grosime front

MOVENTO

Sincronizare TIP-ON

Produs

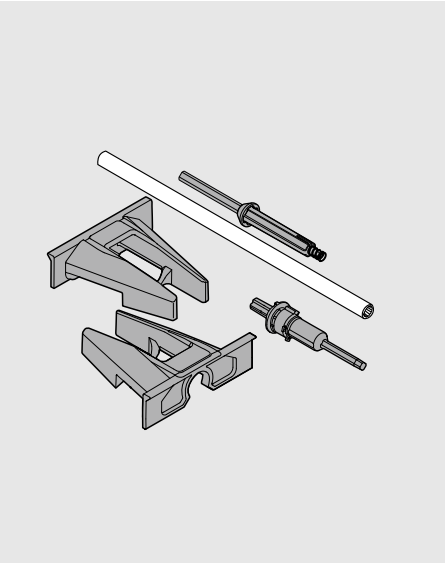

Descriere

- Sincronizare la deschidere și la închidere pentru MOVENTO cu TIP-ON
- Pentru mărirea domeniului de declanșare din frontul de extragere
- Recomandat de la KB 600 mm
- Rost front 3,5 mm

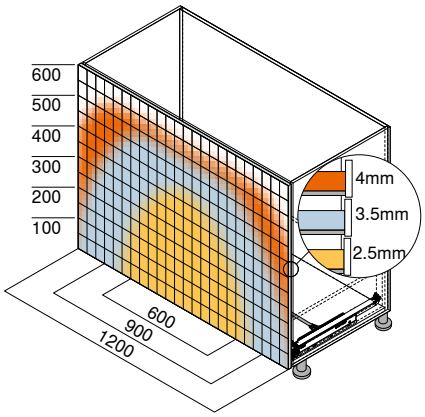

Montare, reglare și demontare

TIP-ON
Montare, reglare și demontare

www.blum.com/tipon2

Spațiu necesar
Sertar/extragere cu front înalt

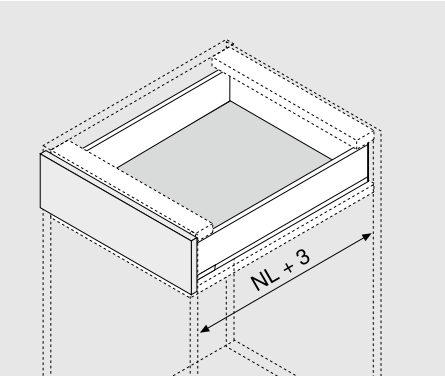

Spațiu necesar
Spațiu necesar sertar/extragere interioară

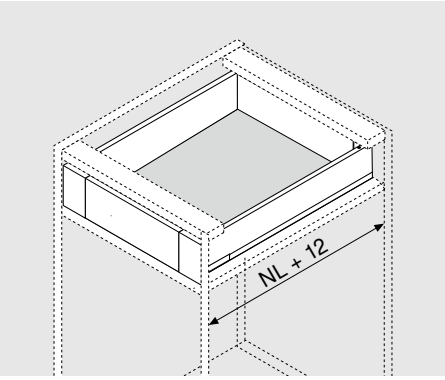

Informații pentru comandă

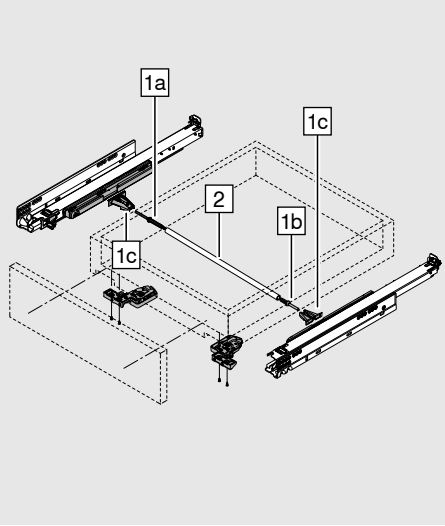

1	Set pinioane sincronizare TIP-ON	
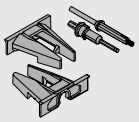	**Compus din:** **1a** | 1 x cuplaj **1b** | 1 x cuplaj suprasarcină **1c** | 2 x suport	
	Culoare	RAL 7037 gri-praf
	Variantă de execuție	Rotundă
		T57.7400.01

2	Arbore de sincronizare TIP-ON	
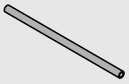	**Material**	Aluminiu
	Variantă de execuție	Rotundă
	Pentru scurtat, 1160 mm	**ZST.1160W**
	Debitare arbore: LW - 249 mm	

LW Lățime interioară corp
NL Lungime nominală

Șablon de găurire pentru MOVENTO

Descriere

- Șablon pentru efectuarea găurii pentru gheara de fixare de pe spatele șinelor de glisare
- Pregăurirea pozițiilor de fixare pentru cuplajul MOVENTO
- Material: plastic / oțel

Informații pentru comandă

	Șablon de găurire pentru MOVENTO
	T65.1000.02

Leră de bare universală

Descriere

- Șablon pentru executarea găurilor de fixare pentru șinele corpului
- Șablonul poate fi folosit la corp asamblat și la corp neasamblat
- Material: plastic / oțel / aluminiu / zinc]

Informații pentru comandă

	Leră de bare universală
	T65.1000.01

Montare, reglare și demontare

MOVENTO
Montare, reglare și demontare

www.blum.com/movento1

Compania Blum

Compania Blum a fost înființată acum peste 60 de ani de Julius Blum. Ea este astăzi o companie familială care activează în toată lumea. Printre domeniile strategice de activitate se numără producerea de sisteme de balamale, de extragere și de ridicare pentru mobilier. Punctul central permanent în toate procesele de dezvoltare a produselor este dorința de a obține mișcarea perfectă.

www.blum.com

Blum în Austria și în lume

Blum deține și administrează opt fabrici în Austria (Vorarlberg) și alte trei unități de producție în SUA, Brazilia și Polonia, precum și 30 de filiale, respectiv reprezentanțe. Compania aprovizionează peste 120 de piețe de pe toate continentele. 7.600 de angajați lucrează în întreaga lume pentru compania Blum, dintre care 5.800 în Vorarlberg.

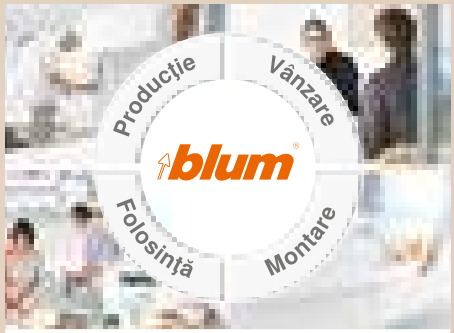

Beneficiul global pentru clienți

„Toți cei care au de-a face cu produsele noastre, adică producătorul, comerciantul, montatorul și utilizatorul mobilierului, trebuie să profite de pe urma avantajelor oferite de acestea și să obțină beneficiul său personal”, aceasta reprezintă chintesența filozofiei beneficiului global pentru clienți însușită de firma Blum.

Inovații

Pentru a oferi clienților soluții inovatoare de feronerie și pentru a asigura succesul companiei pe termen lung este nevoie de investiții sistematice în cercetare și dezvoltare, în unități de producție și instalații, precum și în pregătirea profesională a angajaților. Cu peste 2.100 brevete înregistrate la nivel global, se numără printre cele mai inovatoare companii austriece.

Calitate

Concepția Blum despre calitate nu se aplică doar în cazul produselor. Compania dorește ca și serviciile sale și colaborarea cu clienții și partenerii săi să îndeplinească aceeași exigență ridicată în privința calității.

ISO 9001
Certified Quality System

Mediu

La Blum există convingerea că un comportament ecologic rațional este avantajos din punct de vedere economic pe termen lung. Legat de aceasta, longevitatea produselor noastre este numai un aspect important între multe altele. Alte măsuri importante sunt folosirea de procedee de producție ecologice, utilizarea inteligentă a materialelor și implementarea unui management energetic modern și prudent.

ISO 14001
Certified Environmental System

ISO 50001
Certified Energy System

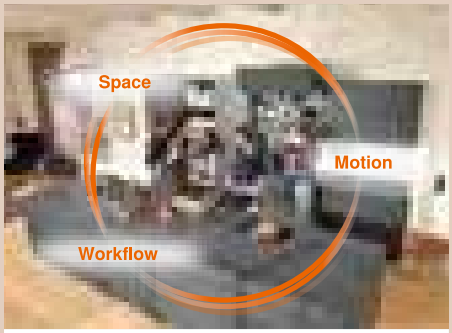

DYNAMIC SPACE

Caracteristicile importante ale unei bucătării practice sunt desfășurarea optimă a activităților (Workflow), utilizarea eficientă a spațiului pentru depozitare (Space) și un confort de mișcare ridicat (Motion). Cu ideile sale pentru bucătării practice, Blum își propune să aducă o funcționare ireproșabilă, confort și ergonomie în interiorul mobilierului.

Toate informațiile se referă la starea actuală a cunoștințelor noastre, din 30.06.2018

Tot conținutul se află sub copyright-ul Blum.
Ne rezervăm dreptul de a efectua modificări tehnice și de program.
Tipărit în Austria · IDNR: 855.259.0 · EP-424/1 RO-RO/08.18-1 **LIGHTHOUSE.de**

Blum România S.R.L.
str. Zborului 2B
075100-Otopeni, jud. Ilfov
România
tel.: 021-3512103, 3512104
fax: 021-3512102
e-mail: info.ro@blum.com

Julius Blum GmbH
Beschlägefabrik
6973 Höchst, Austria
Tel.: +43 5578 705-0
Fax: +43 5578 705-44
E-Mail: info@blum.com
www.blum.com

ISO 9001 Certified Quality System
ISO 14001 Certified Environmental System
ISO 50001 Certified Energy System

blum®