AGREGATOR

VGP 2700 S / VGP 3300 S / VGP 5900 S / VGP 6700 S

Instrucțiune originală pentru utilizare

Villager®

Villager D.O.O.
Kajuhova 32 P, 1000 Ljubljana, Slovenia
Tel: +386 82 051180
Fax: +386 82 051181
E-mail: info@villager.si
Web: www. villager-tools.com
www. villager.si
www. villager.rs

Imaginea are doar karakter informațional

PLEASE RECYCLE
WHERE FACILITIES EXIST

Introducere

Vă mulțumim pentru încrederea pe care ne-ați oferit-o cumpărând agregatorul nostru. Acest produs este un agregator de uz casnic - care generează electricitate printr-un alternator acționat de motor și este utilizat în situațiile în care alimentarea cu energie electrică din sursa de alimentare este întreruptă.

Vă rugăm să citiți instrucțiunile cu atenție

În caz că NU ÎNȚELEGEȚI vreo parte a acestui manual de utilizare - vă rugăm să contactați un atelier autorizat.
Vă recomandăm să citiți acest manual pentru a înțelege toate cerințele și pașii de manipulare a acestui agregator (generator) - înainte de a începe utilizarea acestuia. Păstrați acest manual în stare bună - astfel încât să îl puteți utiliza în viitor, în caz de urgență. Dacă împrumutați sau vindeți un agregat - obligatoriu cu acesta, vă rugăm să furnizați și acest manual.
Agregatul poate fi manipulat într-un mod sigur și eficient - numai atunci când este stocat, întreținut și manipulat - în mod corespunzător. Înainte de manipularea sau întreținerea agregatului, operatorul trebuie:

- Să cunoască bine și să respecte cu strictețe legile și reglementările locale.
- Să citească cu atenție instrucțiunile și să respecte toate avertismentele de siguranță conținute în acest manual și pe agregator.
- Pentru a instrui alte persoane cum să utilizeze în mod corespunzător aceast agregator și să se asigure că aceștea sunt familiarizați cu toate avertismentele de siguranță din acest manual - înainte de utilizare.

Nu este posibil ca producătorul să prevadă toate situațiile periculoase posibile. Deci, avertismentele din acest manual și etichetele de pe unitate nu pot conține toate pericolele posibile. Dacă nu există recomandări speciale privind procedurile de manipulare, procedurile de lucru sau abilitățile de manipulare - utilizați aceast dispozitiv într-un mod care să garanteze siguranța personală. În plus, asigurați-vă să nu se ajungă la deteriorarea agregatorului - care ar fi cauzată de procedurile de manipulare, de metodele de lucru sau instruire.

Informațiile care se găsesc aici – se referă la dispozitiv în timpul eliberării acestei instrucțiuni.

Sunteți obligați să citiți TOATE avertismentele de siguranță din acestă instrucțiune și cele de pe eticheta (sau simbolurile) agregatorului, și care ispred au simbolul . Detaliile indicate sunt următoarele:

Pericol: Vă puteți provoca vătămări grave – în caz că nu respectați sfaturile de pe etichetele de avertisment.

Avertisment: Puteți provoca daune grave – în caz că ignorați acestă etichetă sau simbol.

Măsuri de precauție

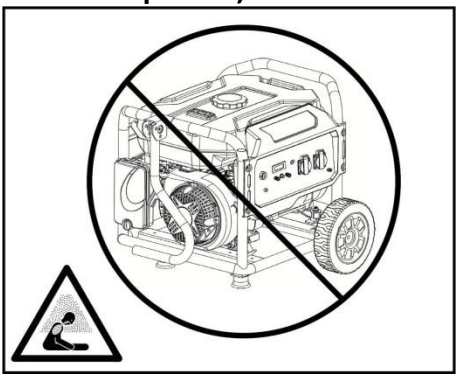

Pericol: Utilizați numai în exterior! Gazele de evacuare eliberate din echipament conțin monoxid de carbon (CO) care nu este vizibil și nu are miros. Inhalarea excesivă de CO (monoxid de carbon) - poate duce la pierderea conștiinței și poate duce la pierderea vieții în condiții extreme.

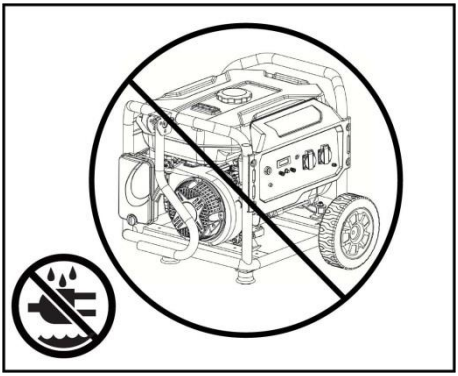

Avertisment: Nu utilizați acest gregator în caz că este expus la ploaie sau dacă este umed și depozitați-l în spații închise atunci când nu se utilizează.

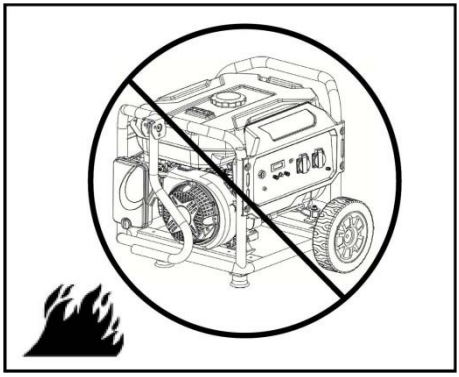

Avertisment: Întrețineți agregatorul curat și îndepărtați întreaga cantitate de benzină și întraga cantitate de ulei care s-a vărsat pe aggregator sau în jurul acestuia.

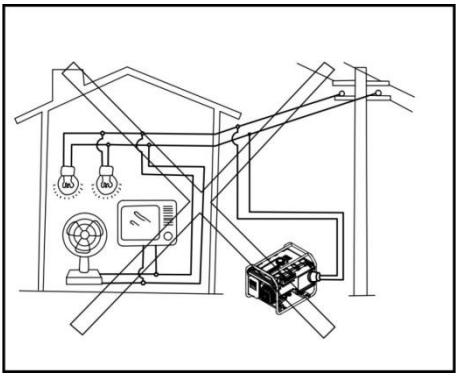

Pericol: Nu conectați agregatorul pe rețeaua de alimentare sau la un alt izor de alimentare, ci utilizați-l independent.

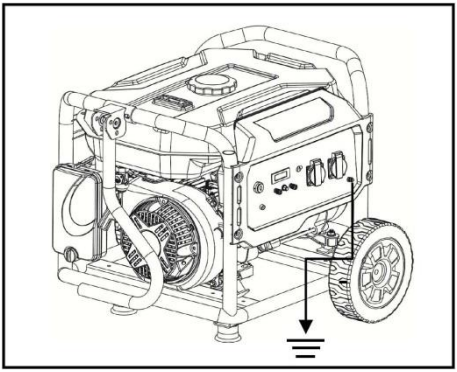

Avertisment: Împământați corect agregatorul și verificați dacă împământarea este pe poziția corespunzătoare – înaintea fiecărei utilizări.

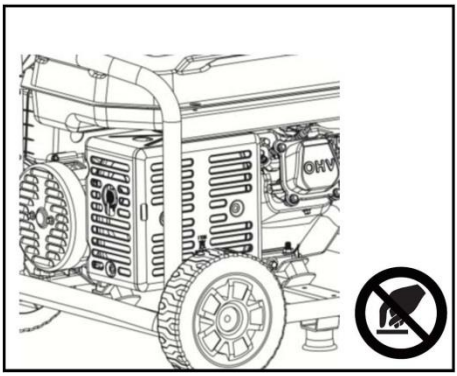

Avertisment: NU atingeți suprafețele FIERBINȚI – din cauză că se poate ajunge la vătămare și apariția combustiilor.

Simbolurile de siguranță

AVERTIZARE:

Indică o situație potențial periculoasă care poate duce la vătămări grave sau chiar moarte – în caz că nu este evitată.

ATENȚIE:

Indică o situație potențial periculoasă care poate duce la deteriorarea echipamentului sau a proprietății.

Vătămare sau daună	Citiți instrucțiunea înainte de utilizare	Purtați protecție împotriva zgomotului
Evaporări otrăvitoare	Pericol de incendiu	Pericol de explosie
Pericol de șoc electric	Suprafață fierbinte	Pericol cu ocazia ridicării

Instrucțiuni de siguranță

Producătorul nu poate prevedea nicio situație periculoasă care ar putea apare la utilizator. Prin urmare, avertismentele conținute în acest manual, pe simboluri, etichete etc. și pe stikere - nu conțin totul. Pentru a evita un accident, utilizatorul trebuie să înțeleagă toate instrucțiunile din manual și să le respecte și trebuie, de asemenea, să aplice bunul simț.

AVERTISMENT:	**Citiți și înțelegeți această instrucțiune în totalitate - înainte de a începe lucrul. Utilizarea necorectă a acestei unități poate duce la vătămări grave sau chiar - la deces.**
AVERTISMENT:	**Gazele de eșapament ale motorului conțin substanțe chimice care pot cauza cancer și defecte în timpul nașterii.** • Întotdeauna vă spălați pe mâini după ce ați utilizat agregatorul.
AVERTISMENT:	**Gazele de eșapament sunt otrăvitoare. Nu lucrați în încăperii care nu sunt bine aerisite.** • Utilizarea agregatelor în spații închise VĂ POATE UCIDE ÎN CÂTEVA MINUTE! • Gazul de monoxid de carbon este otrăvitor, fără miros și poate provoca dureri de cap, confuzie, oboseală, greață, leșin, convulsii sau - deces. Dacă începeți să simțiți oricare dintre aceste simptome, ieșiți IMEDIAT la aer curat și cereți ajutorul medical! • Nu utilizați niciodată în interior în spații închise sau în zone acoperite, chiar și atunci când ferestrele și ușile sunt deschise. • Instalați alarma la baterie pentru monoxid de carbon lângă dormitoare. • Evitați ca gazele de eșapament de pe acest dispozitiv să intre în spații închise prin ferestre, uși, orificii de ventilație sau prin alte deschizături. • Când lucrați în zone în care vaporii se pot inspira, utilizați o mască respiratorie - conform tuturor instrucțiunilor date.
AVERTISMENT:	**Pentru a reduce pricolul de leziuni grave, nu încercați să ridicați singuri dispozitivul.**
AVERTISMENT:	**Nu depășiți capacitatea agregatorului în vați (W) / amperi (A). Aceasta poate duce la deteriorarea agregatoruluii și/sau dispozitivelor electrice conectate.** • Verificați tensiunea de muncă (voltajul) și frecvența care se solicită – a tuturor dispozitivelor electrice, înainte de a le conecta la agregator.

AVERTISMENT:

Niciodată nu porniți sau opriți motorul în timp ce dispozitivele electrice sunt conectate la prizele de curent. Dacă nu respectați această regulă, agregatele și / sau aparatele electrice pot fi deteriorate.

• Porniți întotdeauna motorul și așteptați să se stabilizeze - înainte de a conecta orice dispozitiv electric (înainte de a introduce fisa în priză).
• Deconectați (scoateți fisele din prize) toate dispozitivele electronice și electrice - înainte de a opri motorul.

AVERTISMENT:

Starterul și celelalte piese mobile pot apuca îmbrăcămintea, bijuteriile și părul.

• Nu purtați îmbrăcăminte largi sau mănuși.
• Îndepărtați bijuteriile și orice altceva care poate fi apucate de piesele în mișcare.
• Înlăturați părul înapoi sau purtați o acoperire protectoare a capului - dacă aveți părul lung.

AVERTISMENT:

Coarda (cablul) trasă se răsucește rapid și trage mâna spre motor - mai repede decât o puteți elibera, ceea ce poate duce la răniri.

• Pentru a evita riscul de vătămare provocată de schimbarea bruscă a direcției de rotație a motorului, trageți încet cablul de pornire - până când simțiți rezistența, apoi trageți-l brusc.

AVERTISMENT:

Evitați atingerea pieselor fierbinți a acestui dispozitiv.

• Aveți grijă în ceea ce privește evacuarea, cilindrul și alte părți ale motorului, deoarece poate fi extrem de fierbinte.
• Așteptați până când piesele se răcesc - înainte de atingerea acestora.

AVERTISMENT:

Măsurile de precauție care trebuie respectate de către utilizator în cazul îmbunătățirii unei instalații prin setul de unități depind de măsurile de protecție existente în această instalație și de reglementările aplicabile.

AVERTISMENT:

Această unitate produce o tensiune foarte mare - care poate provoca arsuri sau electrocutare, ceea ce poate duce la vătămări grave sau chiar - la moarte!

• Nu folosiți niciodată un agregat, mijloace electronice sau orice cablu, în timp ce stați în apă, în timp ce sunteți desculți sau atunci când mâinile sau picioarele sunt umede.

• Întotdeauna mențineți agregatul într-o stare uscată. Nu lucrați cu agregatul în condiții de ploaie sau umezeală.

• Nu conectați niciodată dispozitive electronice în aparat dacă cablurile sunt fisurate sau deteriorate sau firele sunt neacoperite. Nu atingeți niciodată firele neacoperite și nu atingeți priza.

• Nu permiteți copiilor sau persoanelor necalificate să manipuleze un agregatorul (generator). Păstrați copiii la cel puțin 3 m distanță de unitate - tot timpul.

• Dacă utilizați o sursă de alimentare, anunțați compania care distribuie energie electrică.

• Dacă conectați unitatea la sistemul electric al clădirii pentru a avea alimentarea în regim de așteptare, un electrician calificat trebuie să monteze comutatorul de transfer. Dacă nu executați izolarea în mod corespunzător a agregatorului de la sistemul de distribuție a energiei electrice pentru compania care furnizează energie electrică ar putea provoca răniri grave sau deces, atunci când lucrează la activități legate de rețeaua de distribuție a companiei care furnizează energie electrică.

• Atunci când utilizați linii de extensie sau o rețea de distribuție mobilă, lungimea totală a liniilor pentru o secțiune transversală de 1,5 mm2 nu trebuie să depășească 60 m. Pentru o secțiune transversală de 2,5 mm2 - această lungime nu trebuie să depășească 100 m.

• Setul de agregare nu trebuie să fie conectat la alte surse de alimentare, decât cele aprobate de producător și cu excepția unui alt generator al aceluiași model.

• Salvați aceste instrucțiuni. De multe ori aruncați o privire și amintiți-vă și folosiți-le pentru a instrui alte persoane care folosesc această unitate. Dacă împrumutați pe cineva cu acest dispozitiv, de asemenea cu dispozitivul - dați-i aceste instrucțiuni.

AVERTISMENT:

Agregatorul trebuie să aibă împământarea recomandată – pentru a se evita electroșocul.

• Lucrați numai pe suprafața orizontală cu unitatea.
• Conectați întotdeauna piulița de împământare și conectorul de împământare la sursa de împământare corespunzătoare.

AVERTISMENT:

Utilizați acest dispozitiv numai pentru scopul pentru care este destinat. În caz contrar, pot apărea vătămări grave sau chiar moarte.

• Nu "depășiți" (conectați scurt) niciun element de siguranță. Piesele mobile sunt acoperite de protecții. Asigurați-vă că toate protecțiile sunt pe loc.
• Nu transportați niciodată și nu o reglați - în timp ce unitatea funcționează. Nu introduceți niciodată obiecte prin deschiderile de răcire.

AVERTISMENT:

Nu manipulați cu aceast dispozitiv în cazul în care o piesă este deteriorată sau lipsește și folosiți numai piesele de schimb specificate pentru acest dispozitiv.

• Manipularea incorectă poate deteriora dispozitivul și poate scurta durata sa de viață.
• Reparați întotdeauna acest dispozitiv în modul indicat în acest manual. Dacă aveți întrebări - contactați un atelier autorizat.
• Opriți aparatul dacă nu există ieșire electrică sau electronică (dacă lipsesc), dacă unitatea vibrează prea puternic sau începe să apară fum, să scânteiească sau să emită o flacără.

AVERTISMENT:

Combustibilul este inflamabil și ușor se aprinde. Nu reîncărcați în timpul lucrului. Nu reumpleți când fumați și nu reumpleți în apropierea flăcării deschise. Nu vărsați combustibil.

AVERTISMENT:

Utilizatorul este responsabil pentru respectarea reglementărilor privind siguranțele electrice aplicabile locului în care se utilizează setul agregatorului.

Cum arată piesele

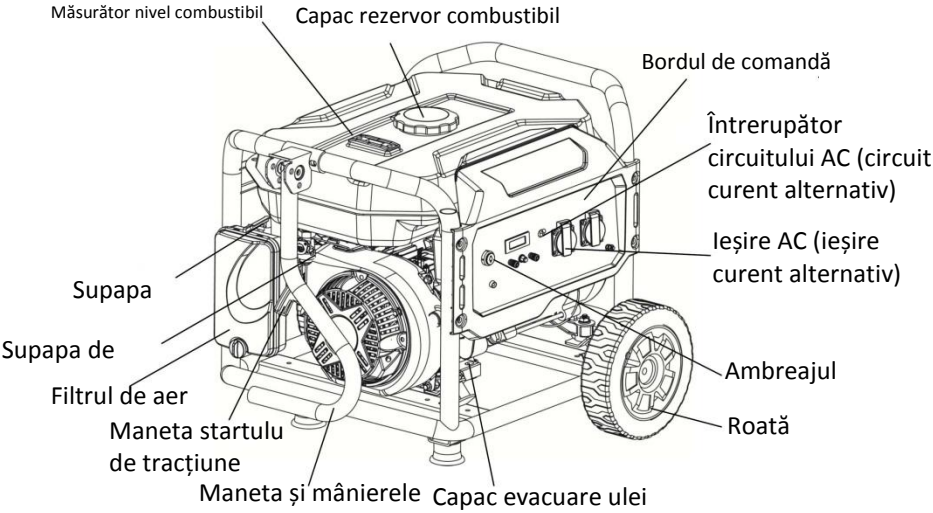

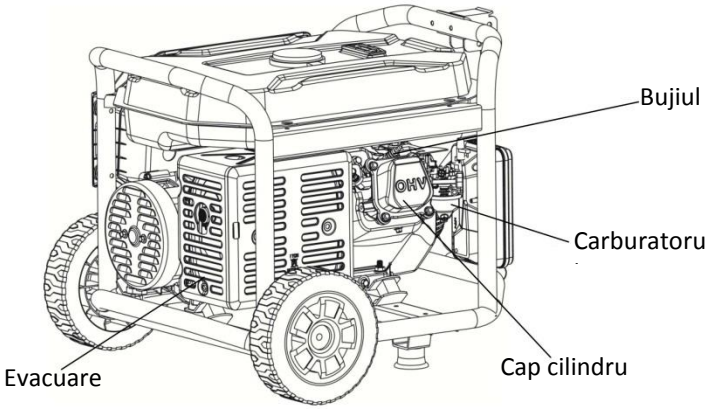

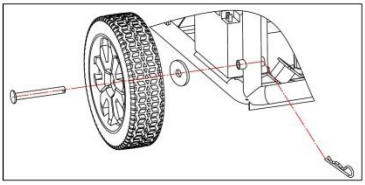

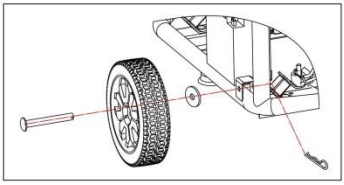

Proprietăți

CUNOAȘTEȚI AGREGATORUL DUMNEAVOASTRĂ
Utilizarea în siguranță a acestui agregator necesită înțelegerea informațiilor conținute în acest ghid de utilizare și cunoașterea muncii pe care urmează să o efectuați.
Înainte de a utiliza această unitate - vă familiarizați cu toate reglementările privind performanța și siguranța.

COMUTATORUL CIRCUITULUI AC (CIRCUITUL CURENTULUI ALTERNATIV)
Ambreiajul este asigurat pentru a proteja agregatorul de suprasarcină electrică. Întrerupătorul de circuit (comutatorul) poate fi resetat prin apăsarea butonului pentru resetarea comutatorului.

FILTRUL DE AER
Filtrul de aer ajută la reducerea cantității de murdărie și praf care intră în dispozitiv în timpul funcționării.

AXUL ACCELERĂRII MANUALE
Axul accelerării manual se utilizează atunci când pornim motorul.

REZERVORUL DE COMBUSTIBIL
Rezervorul de combustibil are capacitatea de 15 litri/25 litri.

SUPAPA PENTRU COMBUSTIBIL
Circuitul de combustibil de la rezervorul pentru combustibil până la motor se pornește și oprește cu ajutorul supapei de combustibil.

CONEXIUNEA DE ÎMPĂMÂNTARE
Priključak za uzemljenje se koristi da bi pomogao propisnom uzemljenju agregata, a da bi to na kraju pomoglo pri sprečavanju električnog udara. Konsultujte se sa kvalifikovanim električarem u vezi zahteva za uzemljenje u oblasti u kojoj živite.

SISTEMUL DE OPRIRE DIN CAUZA PROTECȚIEI DE NIVELUL SCĂZUT AL ULEIULUI
Senzorul pentru nivelul scăzut al uleiului determină oprirea motorului dacă nivelul uleiului din carter este - insuficient.

CAPACUL ULEIULUI / TIJA DE MĂSURARE

Îndepărtați capacul de turnare a uleiului - pentru a verifica și a umple uleiul în agregator atunci când este necesar.

CAPACUL PENTRU ÎNDEPĂRTAREA ULEIULUI

Kada menjate ulje u motoru, odvijte i skinite čep za ispuštanje (pražnjenje) ulja da bi omogućili da staro ulje istekne.

MANETA DE TRACȚIUNE A STARTERULUI

Maneta starterului de tracțiune se utilizează pentru pornirea manuală a motorului agregatorului.

Manual de mânuire

Pașii de mânuire sunt aderați deasupra rezervorului. Manipulați obligatoriu așa cum este precizat în instrucțiune.

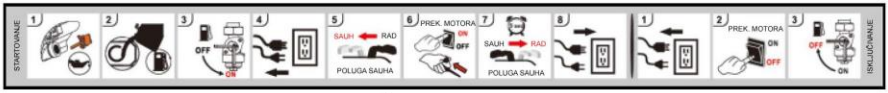

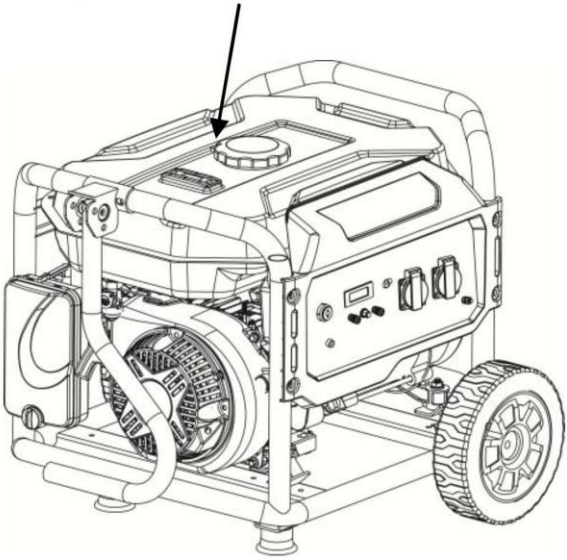

Împământarea dispozitivului

Îndepărtați unitatea, utilizați cablul de conectare la împământare pentru a o împământa. Un capăt al cablului este apăsat sub piulița fluture a unității, o legați ferm, iar celălalt capăt este conectat la o tijă metalică introdusă în sol.

Înainte de muncă

Alimentati cu ulei pentru motor

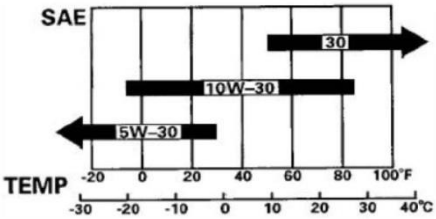

Deșurubați tija de măsurare a uleiul, turnați uleiul de motor SAE10W / 30 (cerințele de ulei pot fi schimbate dacă lucrați la temperaturi extreme - vezi tabelul de mai sus). Alimentați cu ulei până la partea superioară a filetului (indicat în imaginea de mai sus ca "Nivelul recomandat al uleiului"). Dacă vărsați uleiul, ștergeți dispozitivul - pentru a evita riscul de incendiu și ștergeți podeaua - pentru a nu aluneca.

Alimentați cu combustibil

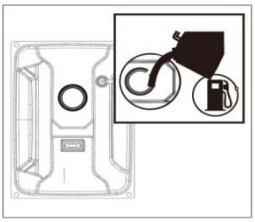

Nu depășiți acest nivel

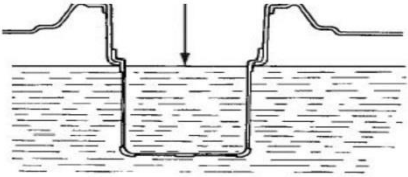

Deschideți capacul pentru umplerea cu combustibil și **umpleți cu benzină octanică 91 care nu conține etanol** (pot fi utilizate 95 sau 98 de octane). Poziția nivelului de combustibil va fi afișată pe indicatorul care este opus față de capacul rezervorului. La umplerea rezervorului, nivelul maxim al carburantului nu trebuie să depășească ecranul intern din rezervorul de combustibil, după cum se arată mai sus. **Avertisment:** Țineți departe de orice sursă de aprindere - când alimentați combustibilul. Nu umpleți rezervorul în timp ce aparatul funcționează.

Conectați bacteria electrică (doar pentru pornirea electrică)

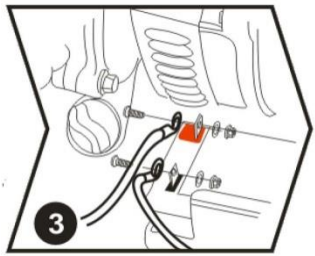

Conectați bateria, roșu pentru conexiunea pozitivă iar verde pentru conexiunea negativă și obligatoriu fixați bine piulițele. Fiți atenți și evitați contactul dintre conecxiunea pozitivă și negativă – pentru a îndepărta posibilitatea de scurtcircuit. Așezați obligatoriu protecții de cauciuc pe conexiuni.

Manipularea

Pornirea motorului

1. Îndepărtați toate fisele din prizele care se găsesc la agregator (îndepărtați toate solicitările).

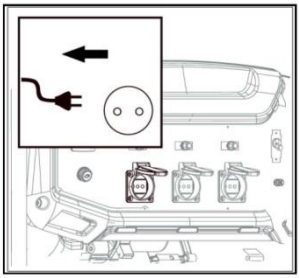

2. Rotiți supapa (robinetul) combustibilului pe poziția ON.

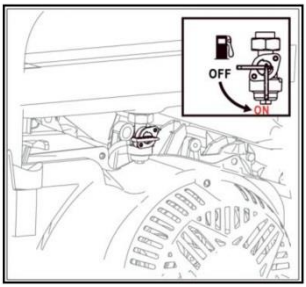

3. Îndepărtați axul accelerației manual în poziția ACCELERARE (CHOKE).
MENȚIUNE: Ukoliko je motor radio i restartovan je, ostavite polugu sauha u položaju RAD (RUN).

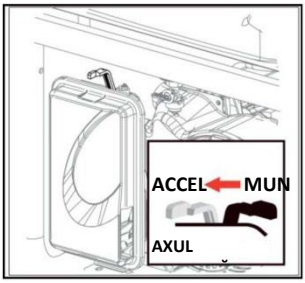

4. Rotiți comutatorul pe platform de comandă pe poziția ON.
a. Agregatorul este electric

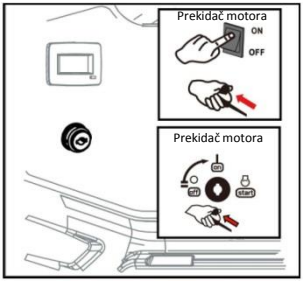

Pornirea poate fi efectuată prin rotirea comutatorului în poziția START. Pentru a prelungi durata de viață a bateriei, nu rotiți comutatorul timp de mai mult de 3 secunde, iar intervalul dintre 2 încercări trebuie să fie de cel puțin 10 secunde.

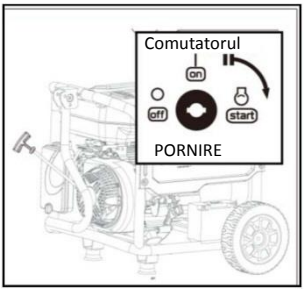

b. Pentru manual, porniți agregatorul trăgând mânerul declanșatorului - până când motorul pornește.
MENȚIUNE: Nu lăsați mânerul să se întoarcă înapoi după pornire. Repoziționați-l ușor în poziția inițială. Lăsați motorul să funcționeze timp de 10-20 secunde, apoi deplasați brațul pârghiei în poziția MUNCĂ (RUN).

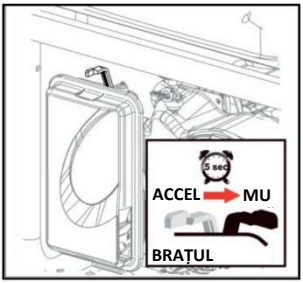

5. Pentru a manipula echipamentul electric - porniți comutatorul în poziția ON. Acordați atenție atunci când utilizați mai multe instrumente în același timp - nu adăugați următoarele decât dacă agregatorul și alte elemente nu funcționează normal (până la stabilizare). Curentul total de sarcină nu trebuie să depășească puterea nominală a dispozitivului.

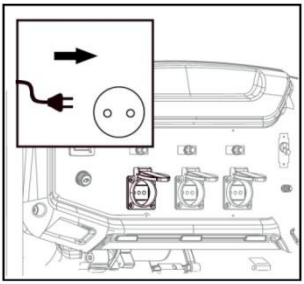

Oprirea motorului

1. Îndepărtați toate sarcinile de la aggregator (îndepărtați toate fisele din priză).

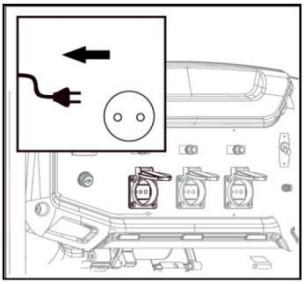

2. Rotiți comutatorul motorului pe poziția OFF

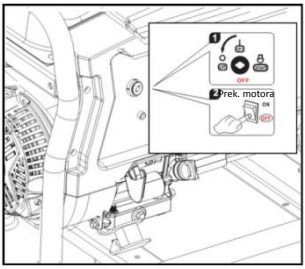

3. Rotiți supapa (robinetul) combustibilului pe poziția OFF.

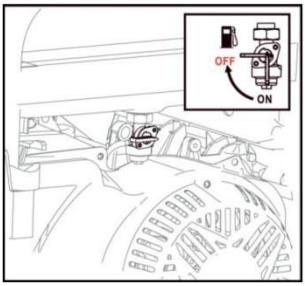

Pentru a opri dispozitivul rapid – în caz de urgență:

Rotiți comutatorul motorului pe poziția OFF.

Avertisment:

Temperatura suprafeței agregatorului este prea mare chiar și după oprire, deci nu trebuie mișcată sau atinsă înainte de răcire - pentru a evita riscul de arsuri.

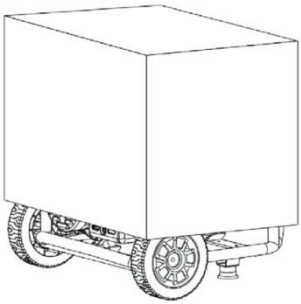

Dispozitivul trebuie depozitat într-un loc curat și uscat și trebuie protejat de ploaie și temperaturi ridicate. Se recomandă acoperirea dispozitivului pentru a evita expunerea excesivă la umiditate și praf.

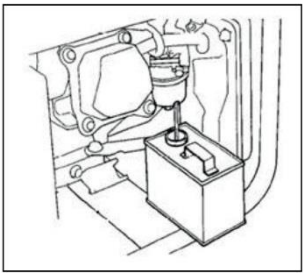

În caz că agregatorul nu este utilizat în mod regulat, scoateți combustibilul prin șurubul de evacuare al carburatorului și goliți rezervorul de combustibil. Apoi strângeți șurubul de descărcare din nou. Dacă se folosește un stabilizator de calitate, atunci această procedură poate fi ignorată.

Munca cu dispozitivul

Echipament electric			Puterea nominală (W)	Puterea de pornire (W)
Dispozitiv casnic	Televizor cu ecran drept 27”		500	800
	Bec petru economisirea energiei electrice		5-50	5-50
	Recipient electric		1000	1000
	Calculator		800	800
	DVD		100	100
	Frigider		800	1600
	Mașină de spălat rufele		300	600
	Ventilator electric		50	100
	Aer condiționat 2 KS		1500	3000
Alati	Aparat pentru sudare		2500	5000
	Ciocan electric		1000	1500
	Pompă pentru apă		800	1200

Puterea de pornire a unor dispozitive - poate fi mai mare decât cea de lucru. Citiți etichetele de pe echipamentul electric. Capacitatea totală de încărcare nu trebuie să depășească puterea nominală a agregatorului.

Întreținerea

Întreținerea regulată este cea mai bună garanție pentru o muncă sigură și economică și pentru lucrul fără probleme și, de asemenea, poate contribui la protecția mediului.

Programul de întreținere este prezentat în tabelul următor. Asigurați-vă că efectuați întreținerea recomandată fie la orele specificate, fie în timpul trecut - în funcție de ceea ce se întâmplă înainte.

Calendarul de întreținere regulată		La fiecare utilizare	La fiecare 20 ore sau în prima lună de muncă (3)	La fiecare 50 ore sau la fiecare 3 luni (3)	La fiecare 100 ore sau la fiecare 6 luni(3)	La fiecare 300 ore sau în fiecare an (3)
Uleiul pentru motor	Verificați nivelul uleiului	o				
	Înschimbați		O		o	
Filtrul pentru aer	Verificați	o				
	Curățiți			o (1)		
Recipient pentru depozitare pentru combustibil	Curățiți				o	
Bujiul	Curățiți				o	Înschimbați
Degajarea supapei	Setați					o (2)
Capul cilindrului	Spălați	La fiecare 300 de ore (2)				
Rezervorul combustibilului și sita	Spălați	La fiecare 2 ani (2)				
Furtun pentru ulei	Înschimbați	La fiecare 2 ani (2)				

(1) Întreținerea trebuie efectuată mai des, dacă dispozitivul este utilizat în condiții de praf.
(2 Întreținerea trebuie efectuată întrun atelier autorizat.

Înlocuirea uleiului pentru motor

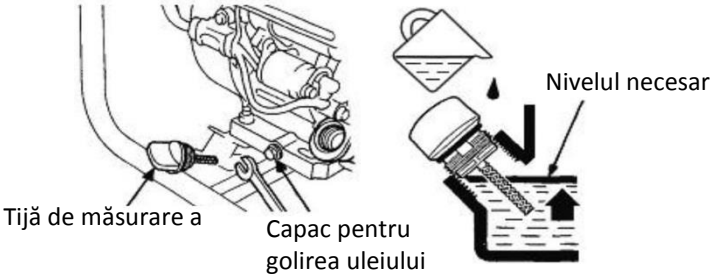

Curățirea filtrului de aer

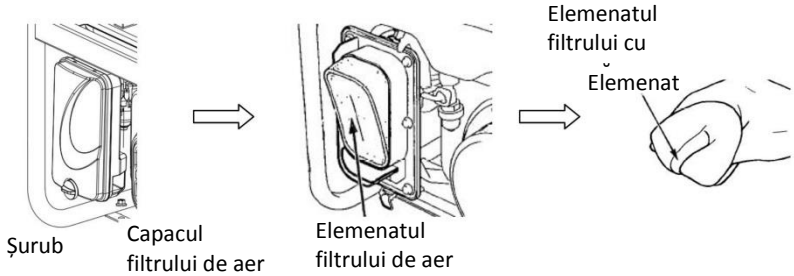

Sistemul de purificare a aerului folosește un element spumos care poate fi spălat și reutilizat.

1. Deschideți capacul cu o piuliță de blocare și scoateți elementul cu spumă al filtrului de aer.
2. Spălați elementul spumant într-un detergent lichid și apă, apoi clătiți-l în apă curată și stoarceți-l pentru a se usca într-o cârpă curată.
3. Îmbibați filtrul cu spumă în ulei de motor curat, îndepărtați excesul de ulei într-o cârpă uscată.
4. Înlocuiți filtrul de aer și capacul filtrului.

Curățirea recipientului de combustibl

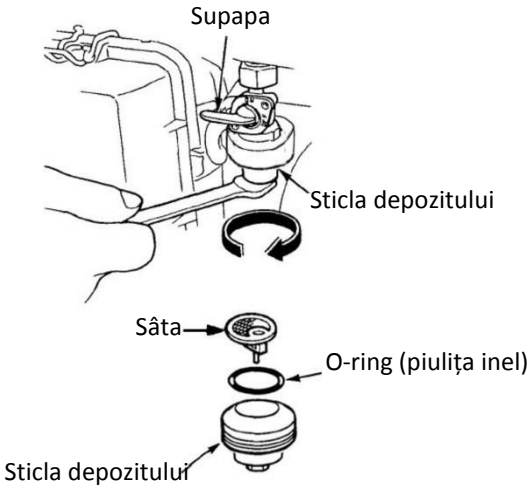

1.Închideți ventilul rezervorul de combustibil și scoateți rezervorul de depunere (precipitator). Scoateți piulița inel și sâta.
2. Curățați rezervorul pentru suspensie, garnitura de etanșare în formă de inel O și sâta - soluția neinflamabilă sau soluția care are o temperatură ridicată de aprindere.
3. Instalați piulița în formă de inel O și sâta și înșurubați rezervorul pentru suspensie.
4. Deschideți supapa de combustibil și verificați dacă există scurgeri.

Curățiți bujiul
Modelele recomandate a bujiului sunt: NGK: BPR6ES. Champion RN7YC.

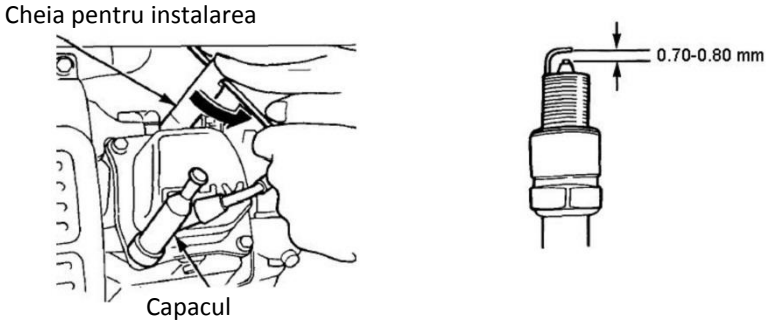

1. Îndepărtați capacul de la bujiu.
2. Curățați baza bujiilor.
3. Scoateți bujiul folosind cheia bujiului.
4. Verificați vizual bujiurile și verificați dacă acestea sunt deteriorate. Dacă este deteriorat, înlocuiți bujiul – cu unul nou.
5. Verificați distanța bujiului folosind foaia de măsurare (așa-numitul "spion"). Distanța trebuie să fie între 0,70 și 0,80 mm.
6. Verificați dacă etanșarea bujiului este în stare bună.
7. Remontați bujiul la loc și fixați-l folosind o cheie de bujiu. Apăsați bujiul și puneți capacul pe bujiu.

Degajarea supapei (aceasta trebuie să fie efectuat de către o persoană calificată)

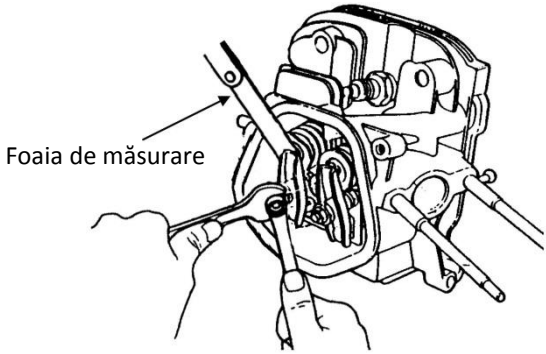

Îndepărtați capacul cilindrului și măsurați degajarea supapei cu ajutorul foilor de măsurare
Degajarea este de 0,1 mm pentru supapa de aspirare și 0,15 mm pentru supaap de suflare.

Manual pentru rezolvarea probelmelor

Cu defecțiuni	Cauza	Acțiunea
Dispozitivul nu poate să pornească	Nu există combustibil	Umleți rezervorul cu combustibil
	Supapa combustibilului nu este pe ON	Porniți upapa combustibilului pe ON
	Supapa combustibilului este blocată	Curățiți recipientul de combustibil
	Nu există ulei în motor sau nivelul uleiului este scăzut	Alimentați cu ulei
	Comutatorul motorului este pe OFF	Deplasați comutatorul motorului pe poziția ON
	Bujiu deteriorat	Curățiți sau înlocuiți bujiul
Nu există ieșire pentru curent	Comutatorul este pe poziția OFF	Deplasați comutatorul este pe poziția ON
	Fisa nu are contact	Îndepărtați și reântoarceți fisa e alimentare
Dispozitivul vibrează în timpul lucrului	Poziția pârghiele accelerației nu este corectă	Deplasați pârghia accelerației pe poziția “deschis” în timpul lucrului.
Dispozitivul emite fum alb	Temperatura motorului este prea ridicată poate este suprasolicitat	Lăsați motorul să funcționeze fără solicitare maxim 10 minute
	Combustibil contaminat	Utilizați combustibil praspăt, curat
Dispozitivul emite fum negru	Filtrul pentru aer murdar	Curățiți elemental filtrului se aer
	Suprasolicitare	Reduceța sarcina până la nivelul nominal
Dispozitivul emite fum albastru	Supraîncărcare cu ulei pentru motor	Eliminați uleiul până la nivelul recomandat
	Tipul uleiului pentru motor este greșit	Alegeți ulei corespunzător pentru ulei
Puterea se reduce	Bujiu defect	Curățiți sau înlocuiți bujiul
	Degajarea supapei nu este reglată	Reglați degajarea supapei

Condițiile ambientale care sunt necesare pentru manipularea unui agregator:
- Temperatură potrivită: -5 ° C ~ 40 ° C.
- Umiditate adecvată: Mai mică de 95 °.

- Altitudine adecvată: sub 1000 m (puterea de încărcare trebuie redusă atunci când agregatul este utilizat la altitudini mai mari de 1000 m).

Agregatul poate fi încărcat numai cu sarcini nominale în condiții de mediu adecvate. Dacă condițiile de mediu nu respectă standardele de mai sus sau dacă condițiile de răcire a motorului și a agregatorului sunt slabe (de exemplu - dacă lucrați în interior) este necesară reducerea sarcinii. De asemenea, este necesară reducerea sarcinii atunci când temperatura, altitudinea sau umiditatea relativă depășesc valorile standard.
În caz că unitatea nu funcționează corect în condiții optime, contactați un atelier autorizat.

Zgomotul

Cifrele afișate sunt nivelurile de emisii și nu sunt necesare - niveluri sigure de funcționare. Deși există o corelație între nivelele de emisie și nivelurile de expunere, acest lucru nu poate fi luat cu fiabilitate dacă sunt necesare sau nu - măsuri de precauție suplimentare. Factorii care afectează expunerea efectivă a forței de muncă includ caracteristicile spațiului de lucru, alte surse de zgomot, numărul de dispozitive și alte procese din jur, precum și timpul în care lucrarea este expusă zgomotului. De asemenea, nivelul permis de expunere poate varia în funcție de pământ. Cu toate acestea, aceste informații vor permite utilizatorului să facă o evaluare mai bună a pericolelor și a riscurilor. Măsurarea a fost efectuată în conformitate cu ISO8528-10, ISO3744 și Direcția pentru zgomot 2000/14 / CE.

Tabelul zgomotului:

MODELUL	VGP 2700 S	VGP 3300 S	VGP 5900 S	VGP 6700 S
Nivelul emisiei presiunii zgomotului pe postul de utilizator (în confirmitate cu IS08528-10)	93.35 dB(A)	95.23 dB(A)	96.83 dB(A)	95.81 dB(A)
Nesiguranța de măsurare K	2 dB(A)	2 dB(A)	2 dB(A)	2 dB(A)
Nivelul garantat al nivelului puterii LWA (în confirmitate cu Directiva pentru mașini 2000/14/EC și IS03744)	95 dB(A)	96 dB(A)	97 dB(A)	97 dB(A)

Proprietățile tehnice ale modelului:

Villager VGP 2700 S

Motorul	Cu un cilindru, 4 tacturi, răcire cu aer, starter de tracțiune
Volumul	208 cm^3
Puterea nominală	2 kW / 2 kVA
Puterea maximă	2.2 kW / 2.2 kVA
Puterea maximă a motorului	4.2 kW (3600 rpm)
Priza	2x230 V
Curentul	9 A
Capacitatea rezervorului	15 l
Tensiunea nominală	230 V
Uz combustibil	0.85 l/h
Greutatea	39 kg
Echipament – Cheie pentru bujiu	

Villager VGP 3300 S

Motorul	Cu un cilindru, 4 tacturi, răcire cu aer, starter de tracțiune
Volumul	208 cm^3
Puterea nominală	2.8 kW / 2.8 kVA
Puterea maximă	3 kW / 3 kVA
Puterea maximă a motorului	4.2 kW (3600 rpm)
Priza	2x230 V
Curentul	12 A
Capacitatea rezervorului	15 l
Tensiunea nominală	230 V
Uz combustibil	0.99 l/h
Greutatea	48 kg
Echipament – Cheie pentru bujiu	

Villager VGP 5900 S

Motorul	Cu un cilindru, 4 tacturi, răcire cu aer, starter de tracțiune + start electric
Volumul	420 cm^3
Puterea nominală	5 kW / 5 kVA
Puterea maximă	5.4 kW / 5.4 kVA
Puterea maximă a motorului	9 kW (3600 rpm)
Priza	3x230 V
Curentul	22 A
Capacitatea rezervorului	25 l
Tensiunea nominală	230 V
Uz combustibil	2.16 l/h
Greutatea	79 kg
Echipament – Cheie pentru bujiu	

Villager VGP 6700 S

Motorul	Cu un cilindru, 4 tacturi, răcire cu aer, starter de tracțiune + start electric
Volumul	420 cm^3
Puterea nominală	6 kW / 7.5 kVA
Puterea maximă	6.5 kW / 8.13 kVA
Puterea maximă a motorului	9 kW (3600 rpm)
Priza	1x230 V + 1x400 V
Curentul	10.8 A
Capacitatea rezervorului	25 l
Tensiunea nominală	230 V / 400 V
Uz combustibil	2.4 l/h
Greutatea	85 kg
Echipament – Cheie pentru bujiu	

Ne rezervăm dreptul de a modifica specificațiile tehnice și dreptul la eventuale erori de imprimare fără observații prealabile. Imaginile produselor pot diferi de aspectul real al dispozitivului.

Declarația privind conformitatea

În conformitate cu Directiva pentru mașini 2006/42/EC din Mai 2006, Anexa II A

Villager®

Villager d.o.o.
Kajuhova 32 P, 1000 Ljubljana, SLO

Descrierea mașinii: **Agregator cu invertor Villager VGP 2700 S**

Declarăm sub deplina responsabilitate că produsul menționat este proiectat și produs în conformitate cu:

- Directiva 2006/42/EC privind siguranța mașini
- Directiva 2014/30/EU cu privire la compatibilitatea electromagnetică
- Directiva 2000/14/EC, 2005/88/EC privind emiterea zgomotului
- Directiva (EU) 2016/1628_2017/656 privind emiterea gazelor și a materialelor poluante din motorul cu ardere internă

Numărul de aprobare a motorului: e13*2016/1628*2017/656SRA1/P*0065*00

Standardele armonizate și alte standarde:

EN 55012:2007+A1
EN 61000-6-1:2007
EN ISO 8528-13:2016

Organul autorizat în conformitate cu Directiva 2000/14/ES, 2005/88/ES:
TÜV Rhenland 16062626 003 dat. 21.10.2015

Nivelul de zgomot măsurat	L_{wA} = 93.35 dB(A)
Nivelul de zgomot garantat	L_{wA} = 95 dB(A)

Persoana responsabilă pentru redactarea documentației tehnice: Zvonko Gavrilov, la adresa firmei Villager D.O.O, Kajuhova 32 P, 1000 Ljubljana

Localitatea / data: Ljubljana, 08.08.2018

Persoana autorizată pentru a face o declarație în numele producătoruli
Zvonko Gavrilov

Declarația privind conformitatea

În conformitate cu Directiva pentru mașini 2006/42/EC din Mai 2006, Anexa II A

Villager®

Villager d.o.o.
Kajuhova 32 P, 1000 Ljubljana, SLO

Descrierea mașinii: **Agregator cu invertor Villager VGP 3300 S**

Declarăm sub deplina responsabilitate că produsul menționat este proiectat și produs în conformitate cu:

- Directiva 2006/42/EC privind siguranța mașini
- Directiva 2014/30/EU cu privire la compatibilitatea electromagnetică
- Directiva 2000/14/EC, 2005/88/EC privind emiterea zgomotului
- Directiva (EU) 2016/1628_2017/656 privind emiterea gazelor și a materialelor poluante din motorul cu ardere internă

Numărul de aprobare a motorului: e13*2016/1628*2017/656SRA1/P*0065*00

Standardele armonizate și alte standarde:

EN 55012:2007+A1
EN 61000-6-1:2007
EN ISO 8528-13:2016

Organul autorizat în conformitate cu Directiva 2000/14/ES, 2005/88/ES:
TÜV Rhenland 16062626 003 dat. 21.10.2015

Nivelul de zgomot măsurat	L_{wA} = 95.23 dB(A)
Nivelul de zgomot garantat	L_{wA} = 96 dB(A)

Persoana responsabilă pentru redactarea documentației tehnice: Zvonko Gavrilov, la adresa firmei Villager D.O.O, Kajuhova 32 P, 1000 Ljubljana

Localitatea / data: Ljubljana, 08.08.2018

Persoana autorizată pentru a face o declarație în numele producătoruli
Zvonko Gavrilov

Declarația privind conformitatea

În conformitate cu Directiva pentru mașini 2006/42/EC din data de 17 Mai 2006, Aneks II A

Villager®

Villager d.o.o.
Kajuhova 32 P, 1000 Ljubljana, SLO

Descrierea mașinii: **Agregator cu invertor Villager VGP 5900 S**

Declarăm sub deplina responsabilitate că produsul menționat este proiectat și produs în conformitate cu:

- Directiva 2006/42/EC privind siguranța mașini
- Directiva 2014/30/EU cu privire la compatibilitatea electromagnetică
- Directiva 2000/14/EC, 2005/88/EC privind emiterea zgomotului
- Directiva (EU) 2016/1628_2017/656 privind emiterea gazelor și a materialelor poluante din motorul cu ardere internă

Numărul de aprobare a motorului: e13*2016/1628*2017/656SRB1/P*0075*00

Standardele armonizate și alte standard:

EN 55012:2007+A1
EN 61000-6-1:2007
EN ISO 8528-13:2016

Organul autorizat în conformitate cu Directiva 2000/14/ES, 2005/88/ES:
TUV Rhenland 16070796 001 dat. 26.02.2014

Nivelul de zgomot măsurat	L_{wA} = 96.83 dB(A)
Nivelul de zgomot garantat	L_{wA} = 97 dB(A)

Persoana responsabilă pentru redactarea documentației tehnice: Zvonko Gavrilov, la adresa firmei Villager D.O.O, Kajuhova 32 P, 1000 Ljubljana

Localitatea / data: Ljubljana, 08.08.2018

Persoana autorizată pentru a face o declarație în numele producătoruli
Zvonko Gavrilov

Declarația privind conformitatea

În conformitate cu Directiva pentru mașini 2006/42/EC din data de 17 Mai 2006, Aneks II A

Villager®

Villager d.o.o.
Kajuhova 32 P, 1000 Ljubljana, SLO

Descrierea mașinii: **Agregator cu invertor Villager VGP 6700 S**

Declarăm sub deplina responsabilitate că produsul menționat este proiectat și produs în conformitate cu:

- Directiva 2006/42/EC privind siguranța mașini
- Directiva 2014/30/EU cu privire la compatibilitatea electromagnetică
- Directiva 2000/14/EC, 2005/88/EC privind emiterea zgomotului
- Directiva (EU) 2016/1628_2017/656 privind emiterea gazelor și a materialelor poluante din motorul cu ardere internă

Numărul de aprobare a motorului: e13*2016/1628*2017/656SRB1/P*0075*00

Standardele armonizate și alte standard:

EN 55012:2007+A1
EN 61000-6-1:2007
EN ISO 8528-13:2016

Organul autorizat în conformitate cu Directiva 2000/14/ES, 2005/88/ES:
TUV Rhenland 16070796 001 dat. 26.02.2014

Nivelul de zgomot măsurat	L_{wA} = 95.81 dB(A)
Nivelul de zgomot garantat	L_{wA} = 97 dB(A)

Persoana responsabilă pentru redactarea documentației tehnice: Zvonko Gavrilov, la adresa firmei Villager D.O.O, Kajuhova 32 P, 1000 Ljubljana

Localitatea / data: Ljubljana, 08.08.2018

Persoana autorizată pentru a face o declarație în numele producătoruli
Zvonko Gavrilov