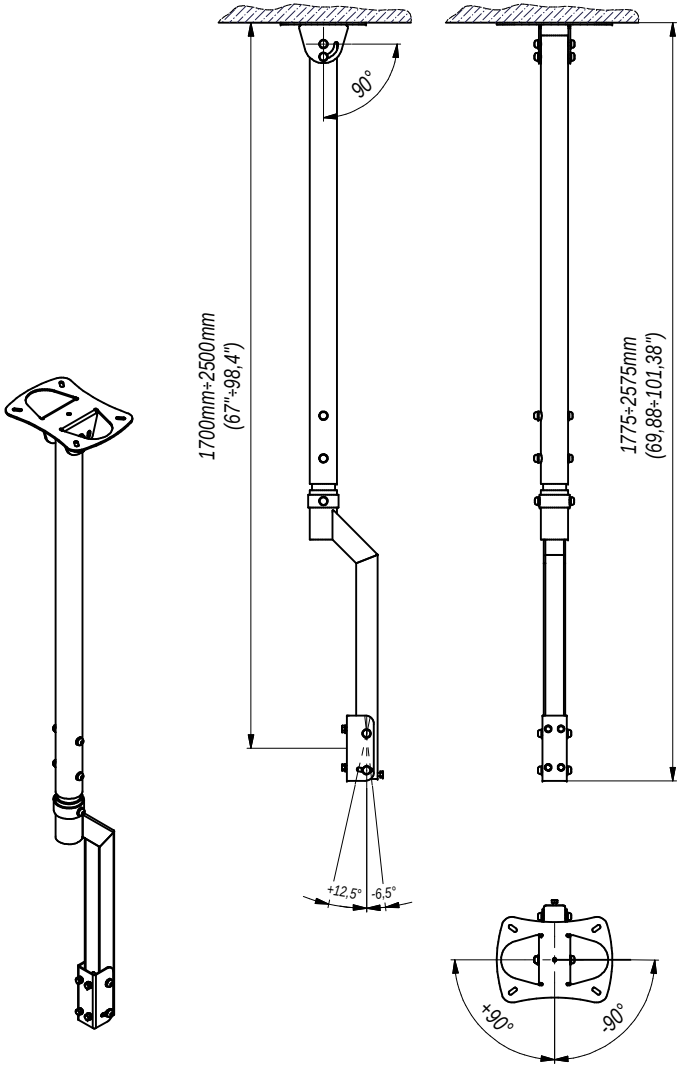

edbak® Sp. z o. o. PL-23-107 Strzyżewice Piotrowice 186	Nazwa / Name CM2