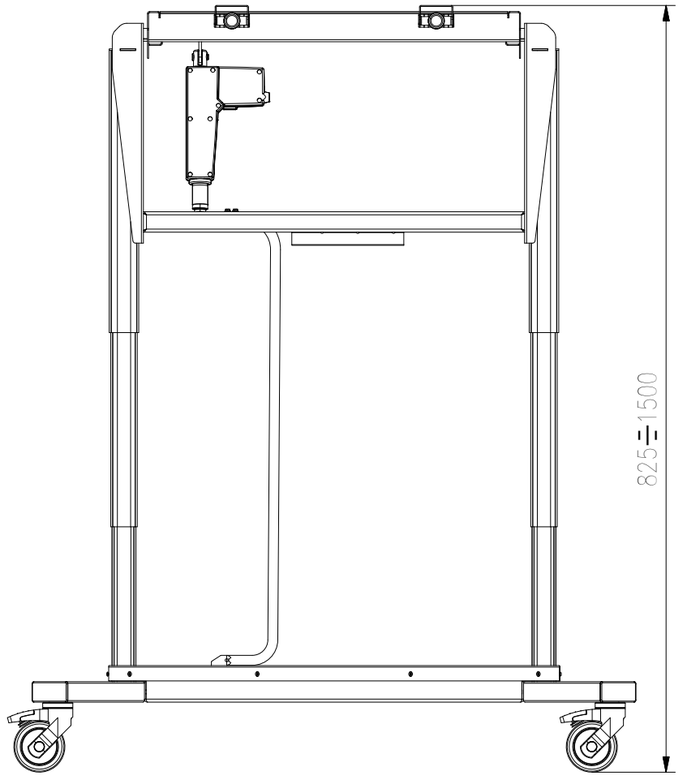


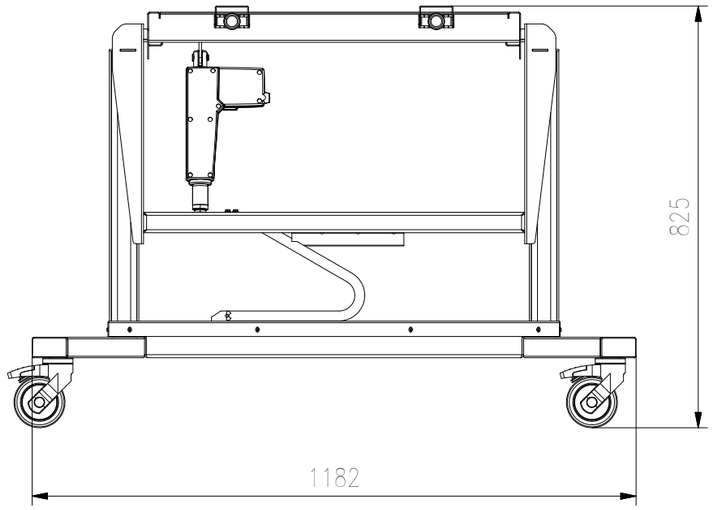


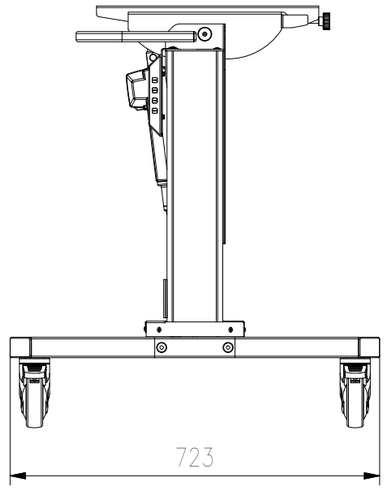


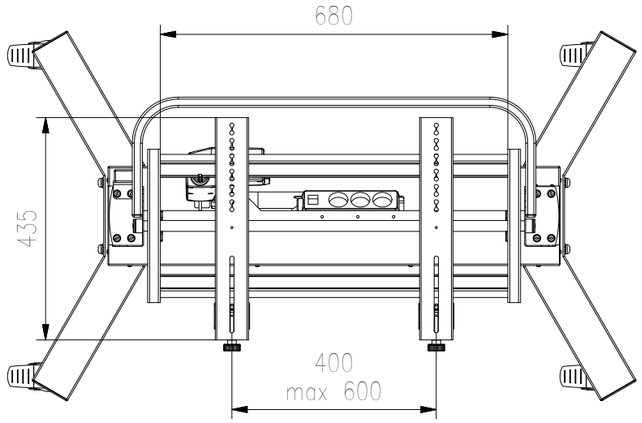


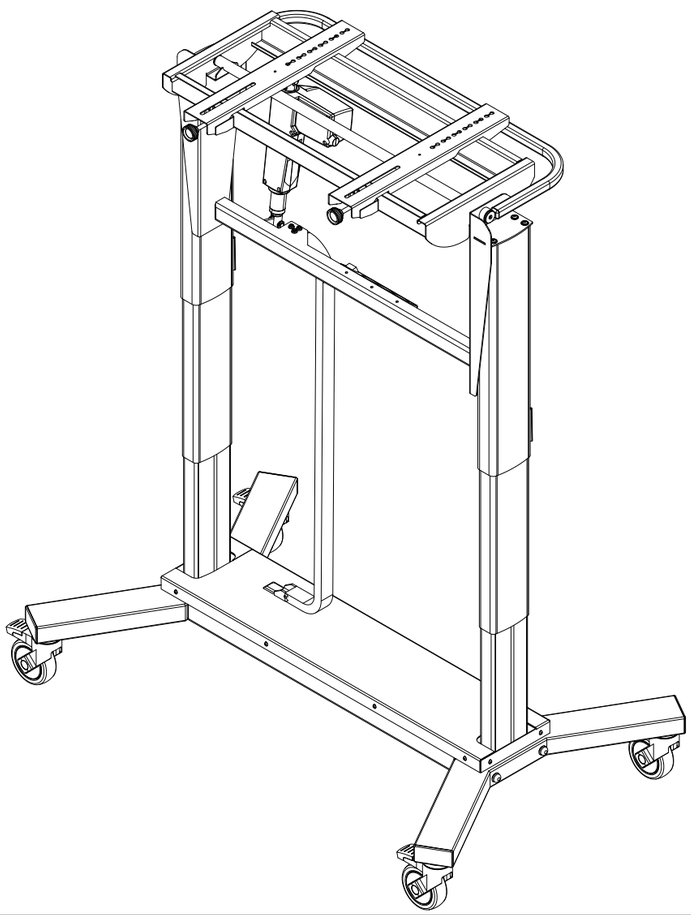

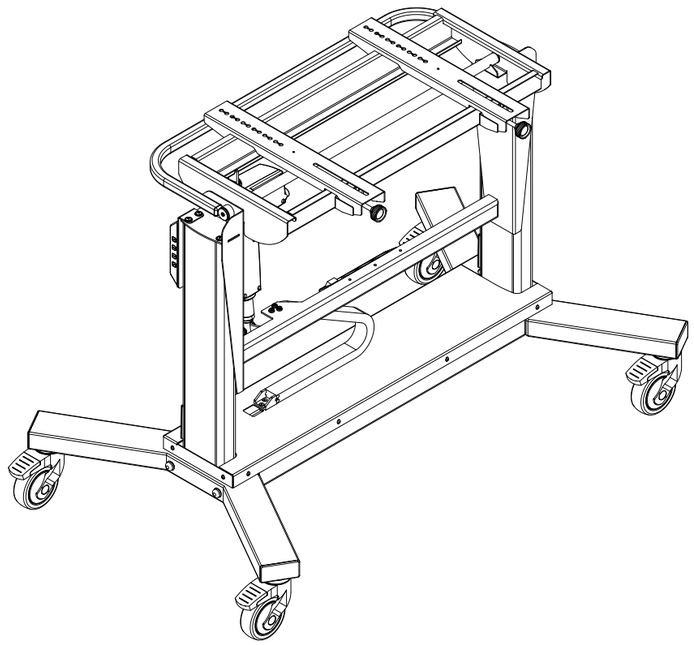

EDRAK Sp. z o.o. PL 23-107 Strzyżewice, Piotrowice 186
Nazwa pliku: 698.000.00A.nm
Ścieżka dostępu: X:\Z- DZIAŁ ROZWOJU I TECHNIKI\DZIAŁ KONSTRUKCYJNY\PROJEKTY EDRAK\600-699 [Uchwyty i podstawy]\698 [EIREJ]\Dokumentacja 3D\698.000.00A.nm