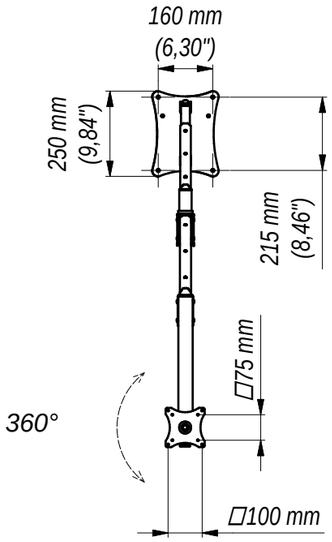

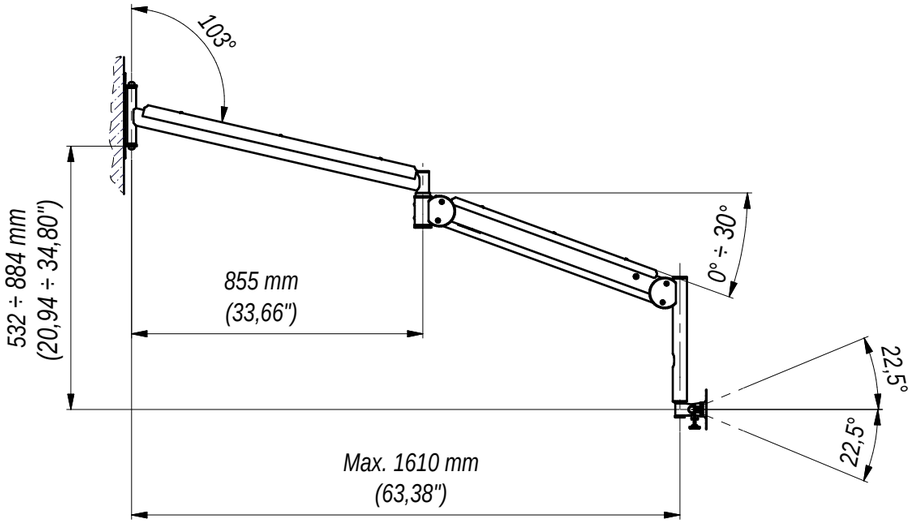

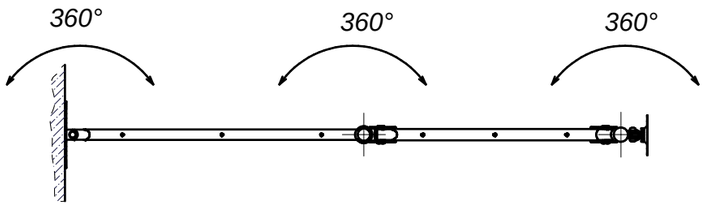

edbak® Sp. z o. o.
PL-23-107 Strzyżewice
Piotrowice 186

Nazwa / Name

MSA02 Obrotowe ramię medyczne