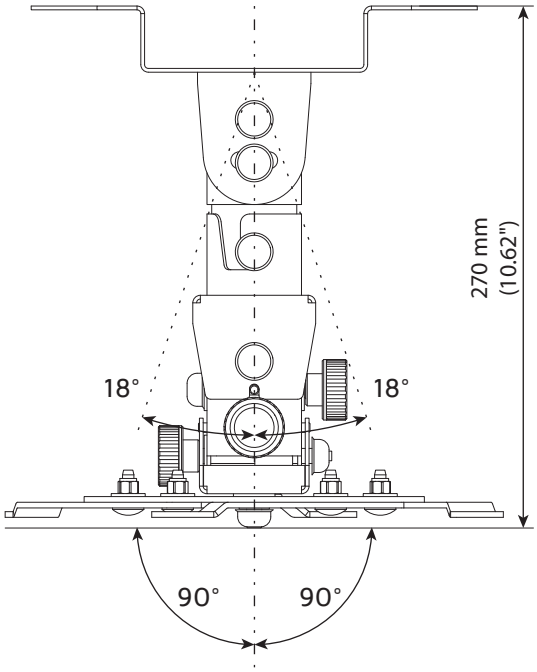
270 mm
(10.62")
18°
18°
90°
90°

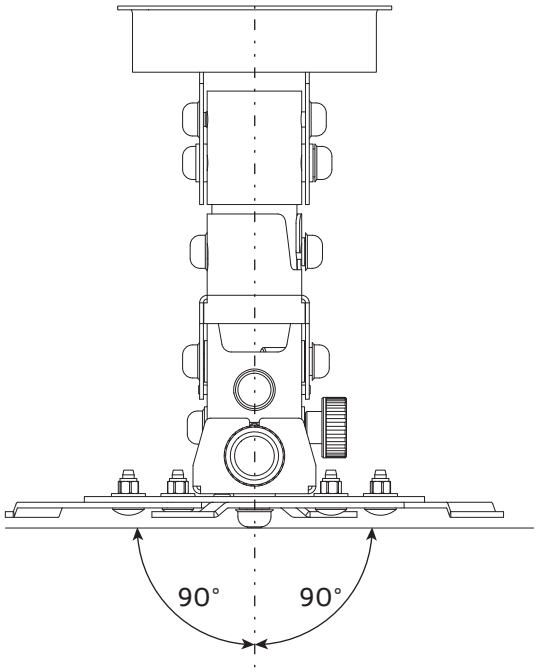
90°
90°

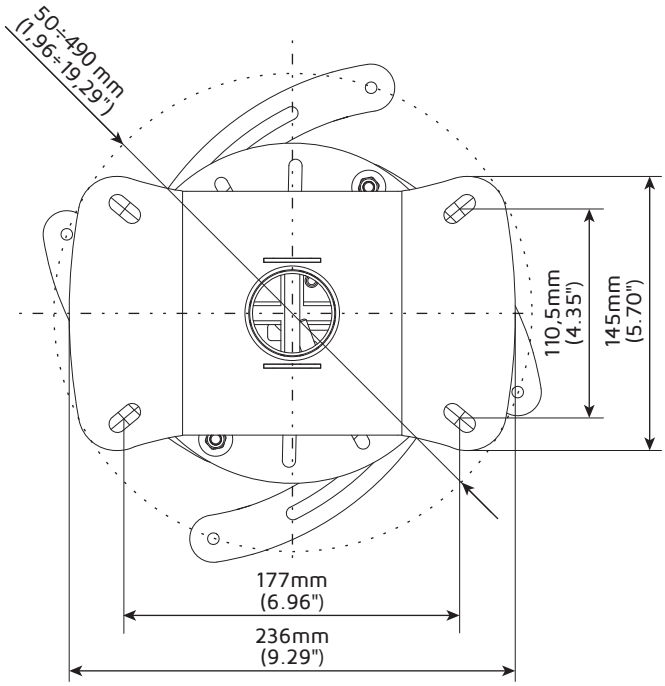
50÷490 mm
(1.96÷19.29")
110.5mm
(4.35")
145mm
(5.70")
177mm
(6.96")
236mm
(9.29")