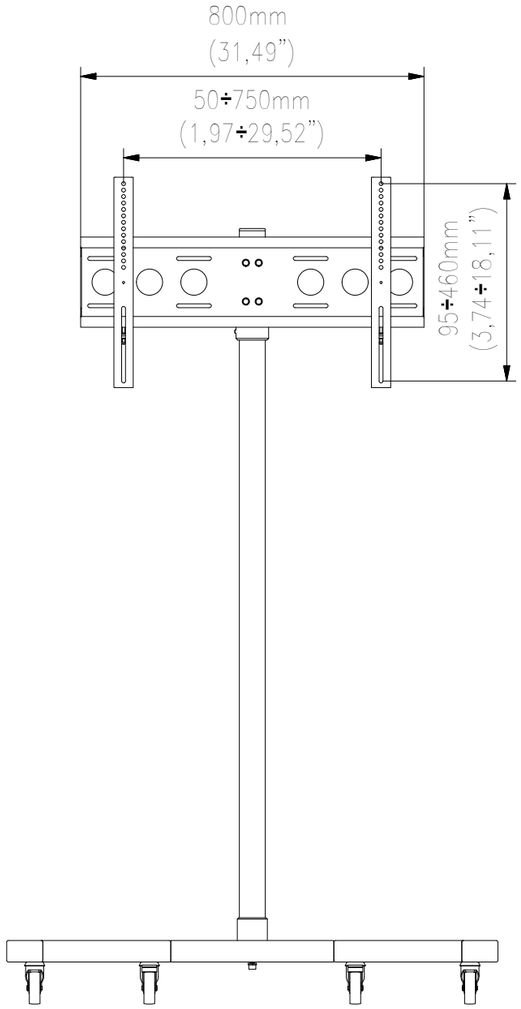

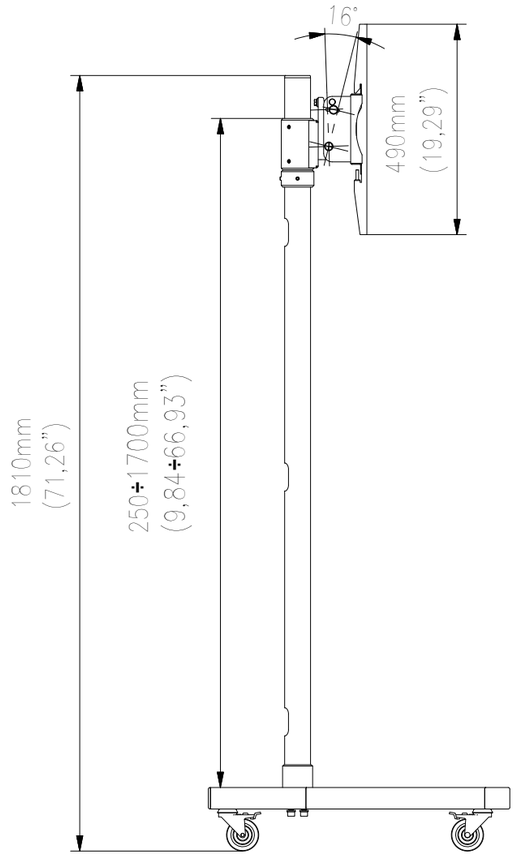

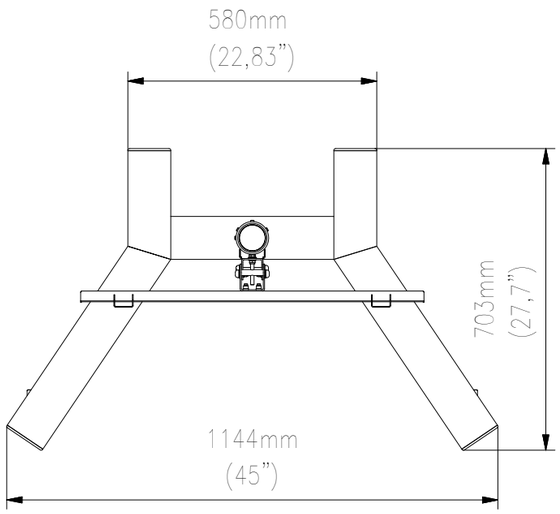

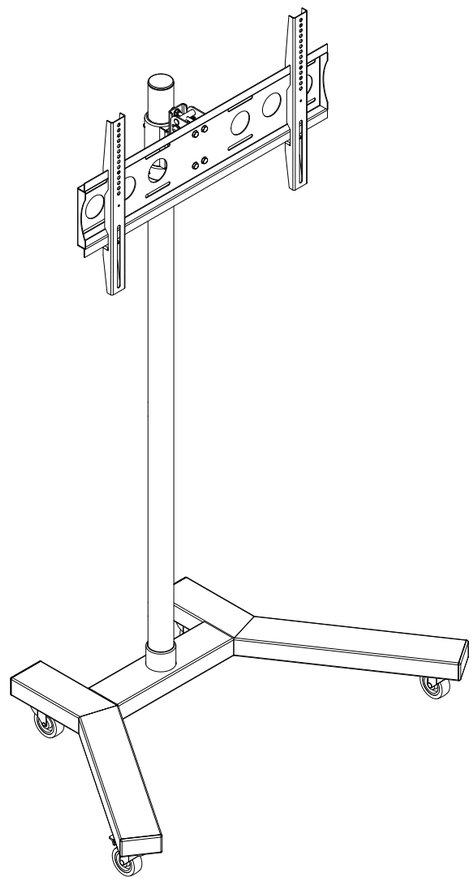

EDBAK Sp. z o.o. PL 23-107 Strzyżewice, Piotrowice 186
Nazwa pliku: 514.000.00B.iam
Ścieżka dostępu: X:\Y: DZIAŁ ROZWOJU I TECHNIKI\DZIAŁ KONSTRUKCYJNY\PROJEKTY EDBAK\500-599 (Uchwyty i podstawy)\514 (TR5)\Dokumentacja 3D\514.000.00B.iam