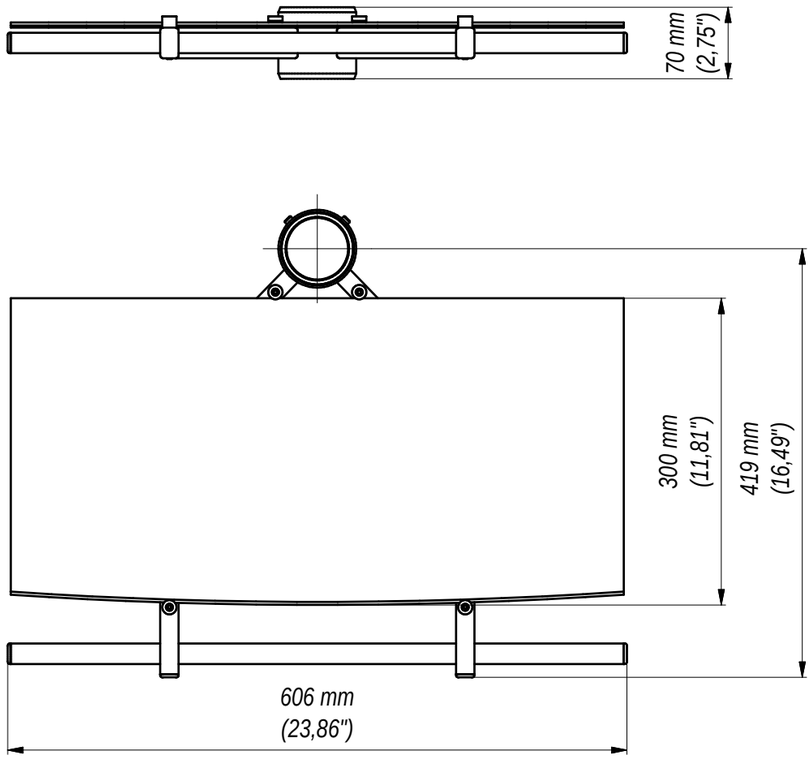

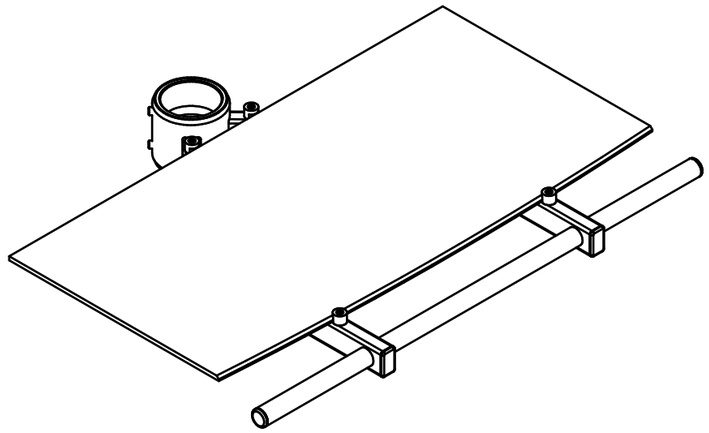

edbak® Sp. z o. o. PL-23-107 Strzyżewice Piotrowice 186	Nazwa / Name *TRS4 półka szklana do TR-4-5-6*