HEINNER

NUTRITION EXTRACTOR BLENDER

NUTRICIONVITA SPORT 1000

Model: HSB-1000

www.heinner.com

- Nutrition Sport Blender
- 1000W, 220-240V, 50 Hz

Thank you for chosing this product!

I. INTRODUCTION

Please read this instruction manual carefully before using it and kee it for later information

This manual is conceived for ofering you all of the necessary info regarding instalation, using and maintenance of the machine. For a correctly and safely use of the machine, please, read this manual before instalation and using.

II. PACKAGE CONTENTS

- **Sport blender**
- **Instruction Manual**
- **Warranty card**
- **Accessories: 2 containers, 2 stay fresh lids, flip-top lid, grinder**

III. SAFETY REGULATIONS

Before use make sure to read all of the below instructions in order to avoid injury or damage, and to get the best results from the appliance. Make sure to keep this manual in a safe place. If you give or transfer this appliance to someone else make sure to also include this manual.

In case of damage caused by user failing to follow the instructions in this manual the warranty will be void. The manufacturer/importer accepts no liability for damages caused by failure to follow the manual, a negligent use or use not in accordance with the requirements of this manual.

1. There is a potential risk of injuries from misuse.
2. Always disconnect the appliance from the supply if it is left unattended and before assembling, disassembling or cleaning.
3. This appliance shall not be used by children. Keep the appliance and its cord out of reach of children.
4. Appliances can be used by persons with reduced physical, sensory or mental capabilities or lack of experience and knowledge if they have been given supervision or instruction concerning use of the appliance in a safe way and if they understand the hazards involved.
5. Children shall not play with the appliance.
6. If the supply cord is damaged, it must be replaced by the manufacturer, its service agent or similarly qualified persons in order to avoid a hazard.
7. Switch off the appliance and disconnect from supply before changing accessories or approaching parts that move in use.
8. Care shall be taken when handling the sharp cutting blades, emptying the bowl and during cleaning.
9. Before inserting the plug into the mains socket, please check that the voltage and frequency comply with the specifications on the rating label.
10. If an extension cord is used it must be suited to the power consumption of the appliance, otherwise overheating of the extension cord and/or plug may occur.
11. Disconnect the mains plug from the socket when the appliance is not in use and before cleaning.
12. Ensure that the mains cable is not hung over sharp edges and keep it away from hot objects and open flames.
13. Do not immerse the appliance or the mains plug in water or other liquids. There is danger to life due to electric shock!
14. To remove the plug from the plug socket, pull the plug. Do not pull the power cord.
15. Do not touch the appliance if it falls into water. Remove the plug from its socket, turn off the appliance and send it to an authorized service center for repair.
16. Do not plug or unplug the appliance from the electrical outlet with a wet hand.
17. Never attempt to open the housing of the appliance, or to repair the appliance yourself. This could cause electric shock.
18. Children are unable to recognize the hazards associated with incorrect handling of electrical appliances. Therefore, children should never use electric household appliances unsupervised.

19. Never leave the appliance unattended during use.
20. This appliance is not designed for commercial use. Domestic use only.
21. Do not use the appliance for other than intended use.
22. Do not wind the cord around the appliance and do not bend it.
23. The use of accessory attachment not recommended by the appliance manufacturer may cause injuries.
24. Do not allow children to use the blender without supervision.
25. Blade is sharp. Please be careful when you wash it.
26. Assemble the blade base with the blending cup tightly, otherwise it will leak.
27. Never put the blade on the motor base directly when use.
28. Never put the hot ingredients (above 65℃) into the cups.
29. Please remove all hard kernels from the fruit before blending.
30. There is overheat protection system in the motor, it will work if the motor is overheated. You should turn off the power at this time and wait the machine to cool down completely.
31. Regarding the instructions for cleaning the surfaces which come in contact with food, speed settings and operating time, please refer to the below paragraph of the manual.

IV. GENERAL DESCRIPTION

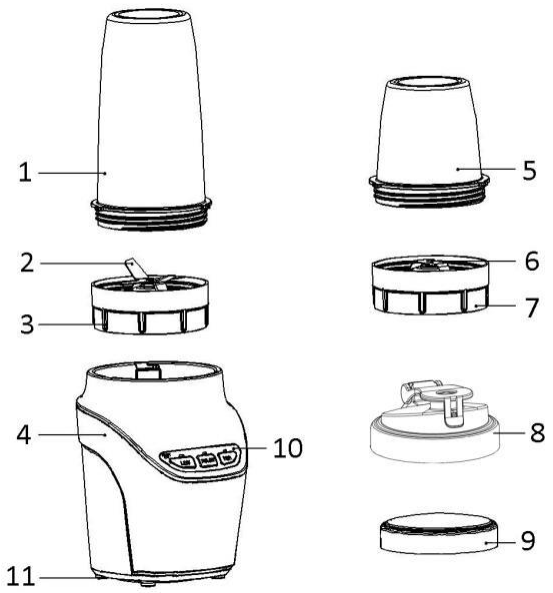

PARTS DESCRIPTION

1. Blending cup
2. Cross blade
3. Blade base
4. Motor base
5. Grinding cup
6. Flat blade
7. Blade base
8. Flip-top lid
9. Storage lid
10. Control panel
11. Foot

NOTE: Before using your appliance for the first time, clean all of the accessories (except for the motor base) in warm soapy water. Rinse and dry thoroughly.

V. USING INSTRUCTIONS

Caution: Make sure the motor base is unplugged from the power source.

1. Place the motor base on a firm, flat, level surface.
2. Fill the blending cup with your ingredients and connect with the cross blade for blending purpose.

Alternatively, fill the grinding cup with your ingredients and connect with the flat blade for grinding purpose.

Rotate the blade base on to the cup tightly in clockwise direction. Do not exceed the “MAX” level on the cup.

3. Rotate the cup into the motor base in clockwise direction. Make sure the cup is locked firmly.
4. Plug in the appliance.
5. Press “ON/OFF” button to turn on the unit. Press “LOW-HIGH” button once, the appliance starts working at low speed. Press it again, the appliance will work at high speed.

If you want to use pulse function during operation, press “PULSE” button once to let the appliance stop first, and then press ““PULSE” button again to run the appliance with full speed for 2 seconds. Repeat if needed.

6. After use, press “ON/OFF” button to turn off the appliance and then unplug it.

NOTE: This product is equipped with 1 safety switch (A) on the motor base. If the blade base is not assembled correctly, the safety switch will not be activated and the machine will not work when switched on. Do not use any tools to press the safety switch in order not to cause any damage.

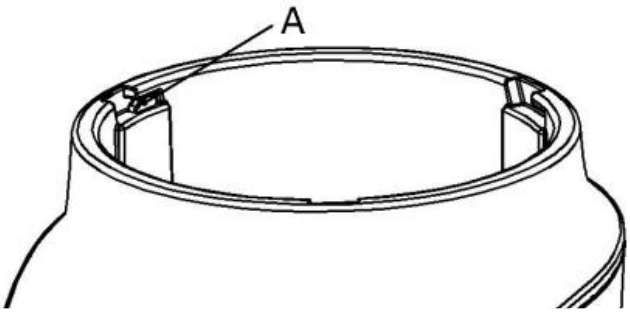

Important!

1. For blending purpose, please cut ingredients into pieces if the food is solid. Assemble the blade base with the cup tightly, otherwise it will leak. Do not stir dry solid ingredients only.

After 1 minute continuously operation of the appliance for blending, it is required to be stopped for 5 minutes to prevent overheating. After 5 cycles, let the appliance have a rest to cool down.

2. Please make sure never to put any hard objects in the blender as they could damage the blade or the cup.

Please remove all hard kernels from the fruit before blending.

3. The maximum weight of ingredients in the grinding cup cannot exceed 120g.

After 0.5 minute continuously operation of the appliance for grinding, it is required to be stopped for 5 minutes to prevent overheating. After 5 cycles, let the appliance have a rest to cool down.

4. Pulse function can be used for ice crushing and for help with cleaning purpose. When crushing ice cubes, please remember to add some water into the cup.

VI. RECIPES

GREEN HEALTHY SMOOTHY

100 gr. Spinach

1 Avocado

2 bananas

300ml yoghurt

1. Add all the ingredients to the tall mixing cup and twist on the extractor blade.
2. Lock on and mix until smooth.

HUMMUS

60ml chicken or vegetable stock

14oz can chickpeas (drained)

3 cloves of garlic

2tbs lemon juice

3tbs tahini (sesame paste)

1. Add all the ingredients into the tall mixing cup.
2. Twist on the extractor blade and blend until smooth.
3. Add salt and pepper to taste.
4. Serve with warm pitta bread.

STRAWBERRY DAIQUIRI

Ice

4oz daiquiri mix

2oz light rum

Handful of fresh or frozen strawberries

1. Fill the tall mixing cup and twist on the extractor blade.
2. Pour all the ingredients and blend until smooth.

MARGARITA

Ice

1 ½ oz tequila

1oz fresh lime juice

½ oz triple sec or Cointreau

1tsp sugar

1. Fill the tall mixing cup and twist on the extractor blade.
2. Pour all the ingredients and blend until smooth.

CLASSIC MILKSHAKE

Splash of milk

Few scoops of vanilla ice cream

1. Add all the ingredients into the tall mixing cup and twist on the extractor blade.
2. Blend until smooth.
3. Add more milk if you want the milk shake to be thinner.
4. To create different flavours, add different ingredients to the classic recipe, for example chocolate syrup, blueberry, strawberry, banana, peanut butter into the appliance and blend until smooth.

STRAWBERRY BANANA SMOOTHIE

Handful of fresh or frozen strawberries

1 banana

1 cup of ice

Splash of orange juice

1. Add all the ingredients to the tall mixing cup and twist on the extractor blade.
2. Lock on and mix until smooth.

VII. CLEANING AND MAINTENANCE

1. Always unplug the appliance before cleaning.
2. Do not immerse the motor base in water or any other liquids. Clean it with a damp cloth and dry thoroughly.
3. Disassemble the other parts after each use and wash them in soapy water. Then rinse with clean water and dry thoroughly.
4. Only the motor base cannot be cleaned in a dishwasher. The other parts are dishwasher safe as long as the temperature is not above 60℃. You can also use the pulse function for quick cleaning if needed.
5. Do not use any parts in a microwave.

VIII. TEHNICHAL DATA

Power	1000W
Voltage	220-240V, 50/60Hz
Noise level	≤85dB
2 cups	0.5 & 1L
Rotation per minute	12000-20000 rpm

Environment friendly disposal

You can help protect the environment!

Please remember to respect the local regulations: hand in the non-working electrical equipment's to an appropriate waste disposal center.

HEINNER is a registered trademark of **Network One Distribution SRL**. Other brands and product names are trademarks or registered trademarks of their respective holders.

No part of the specifications may be reproduced in any form or by any means or used to make any derivative such as translation, transformation, or adaptation without permission from NETWORK ONE DISTRIBUTION.

Copyright © 2013 Network One Distibution. All rights reserved.

www.heinner.com, http://www.nod.ro

http://www.heinner.com, http://www.nod.ro

This product is in conformity with norms and standards of European Community.

Importer: **Network One Distribution**

Marcel Iancu Street, 3-5, Bucharest, Romania

Tel: +40 21 211 18 56, www.heinner.com , www.nod.ro

HEINNER

NUTRITION EXTRACTOR BLENDER

NUTRICIONVITA SPORT 1000

Model: HSB-1000

www.heinner.com

- NUTRITION EXTRACTOR BLENDER
- 1000W, 220-240V, 50 Hz

Vă mulțumim pentru alegerea acestui produs!

I. INTRODUCERE

Înainte de a utiliza acest aparat, citiți cu atenție manualul de instrucțiuni și păstrați-l pentru consultări ulterioare.

Acest manual este conceput pentru a vă oferi toate instrucțiunile necesare referitoare la instalarea, utilizarea și întreținerea aparatului. Pentru utilizarea corectă și în siguranță a aparatului, vă rugam să citiți cu atenție acest manual de instrucțiuni, înainte de instalare și utilizare.

II. CONȚINUTUL PACHETULUI DUMNEAVOASTRĂ

- **Nutrition extractor blender**
- **Manual de utilizare**
- **Certificat de garanție**
- **Accesorii: 2 recipiente, 2 capace pentru menținerea prospețimii, capac flip-top, râșniță**

III. MĂSURI DE SIGURANȚĂ

Înainte de utilizare, asigurați-vă că ați citit toate informațiile de mai jos pentru a evita rănirea sau deteriorarea aparatului, precum și pentru a obține cele mai bune rezultate. Păstrați acest manual într-un loc sigur. În cazul în care dați acest aparat unei alte persoane, asigurați-vă că dați acelei persoane și prezentul manual.

În cazul deteriorărilor cauzate de utilizator ca urmare a nerespectării instrucțiunilor din acest manual, garanția își va pierde valabilitatea. Producătorul/importatorul nu își asumă nicio răspundere pentru daunele apărute ca urmare a nerespectării instrucțiunilor din prezentul manual, a utilizării neglijente sau a utilizării neconforme cu cerințele din prezentul manual.

1. Utilizarea necorespunzătoare poate duce la vătămări.
2. Dacă aparatul este lăsat nesupravegheat și înainte de montare, demontare sau curățare, deconectați-l întotdeauna de la sursa de alimentare.
3. Acest aparat nu trebuie utilizat de către copii. Nu lăsaţi aparatul şi cablul de alimentare la îndemâna copiilor.
4. Aparatul poate fi utilizat de către persoane cu capacităţi fizice, senzoriale sau mentale reduse, cu lipsă de experienţă sau cunoştinţe, numai dacă acestea sunt supravegheate sau instruite în ceea ce priveşte utilizarea în siguranţă a aparatului şi dacă înţeleg pericolele pe care le implică utilizarea.
5. Copiii nu au voie să se joace cu aparatul.
6. Pentru evitarea pericolelor, în cazul în care cablul de alimentare este deteriorat, acesta trebuie înlocuit de către producător, de către agentul său de service sau de persoane cu o calificare similară.
7. Opriți aparatul și deconectați-l de la sursa de alimentare cu energie electrică înainte de a schimba accesorii sau de a vă apropia de piesele care se mișcă în timpul funcționării.
8. Manevrarea lamelor ascuțite, golirea cănii blenderului și operațiile de curățare trebuie realizate cu grijă.
9. Înainte de a introduce ștecărul în priză, vă rugăm să verificați dacă tensiunea și frecvența sunt conforme cu specificațiile de pe etichetă.
10. În cazul în care se utilizează un prelungitor, acesta trebuie să fie potrivit pentru consumul de energie al aparatului. În caz contrar, cablul prelungitorului și/sau ștecărul se pot supraîncălzi.
11. Vă rugăm să scoateți ștecărul din priză atunci când aparatul nu este în funcțiune și înaintea efectuării operațiilor de curățare.
12. Nu lăsați cablul de alimentare să atârne peste margini ascuțite și feriți-l de obiecte fierbinți și surse de flacără deschisă.
13. Nu scufundați aparatul sau ștecărul acestuia în apă în alte lichide. Pericol de moarte prin electrocutare!
14. Pentru a scoate ștecărul din priză, trageți de ștecăr. Nu trageți de cablul de alimentare.
15. Nu atingeți aparatul în cazul în care acesta cade în apă. Scoateți ștecherul din priză, opriți aparatul și adresați-vă unui centru de service autorizat în vederea reparării.
16. Nu conectați și nu deconectați aparatul de la sursa de alimentare cu mâinile ude.
17. Nu încercați să deschideți carcasa aparatului sau să reparați aparatul pe cont propriu. Pericol de electrocutare!
18. Copiii nu sunt în măsură să recunoască pericolele generate de manevrarea incorectă a aparatelor electrice. De aceea, copiii nu trebuie să folosească aparatele electrocasnice nesupravegheați.

19. Nu lăsaţi niciodată aparatul nesupravegheat în timpul funcționării.
20. Acest aparat nu este destinat uzului comercial. Numai pentru uz casnic.
21. Nu utilizaţi aparatul în alt scop decât cel pentru care a fost proiectat.
22. Nu înfășurați cablul de alimentare în jurul aparatului și nu îl îndoiți.
23. Utilizarea accesoriilor nerecomandate de către producătorul aparatului poate provoca vătămări.
24. Nu permiteți copiilor să utilizeze aparatul fără supraveghere.
25. Lama este ascuțită. Vă rugăm să fiți atenți atunci când o spălați.
26. Montați corespunzător suportul lamei și paharul de amestecare. În caz contrar, acestea vor prezenta scurgeri.
27. Nu puneți niciodată lama pe unitatea motorului.
28. Nu puneți ingrediente fierbinți (cu temperaturi peste 65 °C) în recipiente.
29. Vă rugăm să înlăturați sâmburii tari ai fructelor înainte de amestecare.
30. Motorul este prevăzut cu un sistem de protecție la supraîncălzire, care va intra în funcțiune dacă motorul se supraîncălzește. În acest caz, opriți alimentarea aparatului și așteptați ca acesta să se răcească.
31. În ceea ce privește instrucțiunile pentru curățarea suprafețelor care vin în contact cu produsele alimentare, setările privind viteza și timpul de funcționare, vă rugăm să consultați paragraful de mai jos din manual.

IV. DESCRIERE GENERALĂ

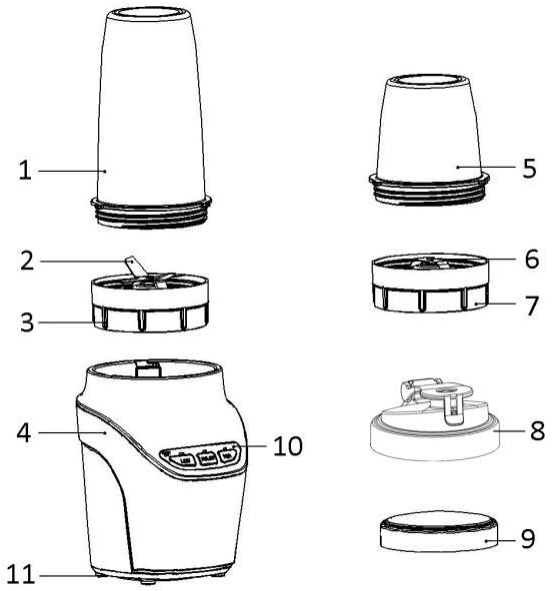

COMPONENTELE APARATULUI

1. Pahar de amestecare
2. Lamă în cruce
3. Suport lamă
4. Unitatea motorului
5. Pahar de măcinare
6. Lamă plată
7. Suport lamă
8. Capac flip-top
9. Capac depozitare
10. Panou de comandă
11. Picior

NOTĂ: Înainte de prima utilizare a aparatului, curățați toate accesoriile (cu excepția unității motorului) cu apă caldă și săpun. Clătiți bine accesoriile și ștergeți-le.

V. INSTRUCȚIUNI DE UTILIZARE

Atenție: Asigurați-vă că unitatea motorului nu este conectată la sursa de alimentare.

1. Așezați unitatea motorului pe o suprafață plană și stabilă.
2. Pentru amestecare, umpleți paharul de amestecare cu ingrediente și montați lama în cruce.
Pentru măcinare, umpleți paharul de măcinare cu ingrediente și montați lama plată.
Rotiți suportul lamei pe pahar în sensul acelor de ceasornic. Nu depășiți nivelul „MAX” marcat pe pahar.
3. Rotiți paharul pe unitatea motorului în sensul acelor de ceasornic. Asigurați-vă că paharul este fixat bine.
4. Conectați aparatul la sursa de alimentare.
5. Apăsați butonul „ON/OFF” pentru a porni aparatul. Apăsați butonul „LOW-HIGH” o dată, iar aparatul va începe să funcționeze la viteză redusă. Apăsați-l din nou, iar aparatul va funcționa la viteză ridicată.
Dacă doriți să utilizați funcția PULSE, apăsați butonul „PULSE” o dată pentru a lăsa aparatul să se oprească, apoi apăsați din nou butonul „PULSE” pentru ca aparatul să funcționeze la viteză maximă timp de 2 secunde. Dacă este necesar, repetați operația.
6. După utilizare, apăsați butonul „ON/OFF” pentru a opri aparatul, apoi deconectați aparatul de la sursa de alimentare.
NOTĂ: Acest produs este echipat cu un întrerupător de siguranță (A) pe unitatea motorului. Dacă suportul lamei nu este montat corect, întrerupătorul de siguranță nu va fi activat, iar aparatul nu funcționează atunci când este pornit. Nu folosiți instrumente pentru a apăsa butonul de siguranță, pentru a nu provoca daune.

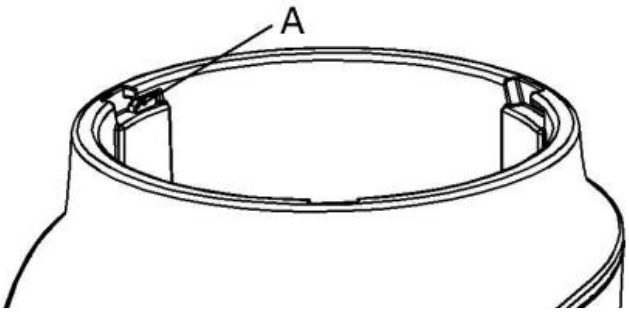

Important!

1. Pentru o procesare optimă, vă rugăm să tăiați ingredientele solide în bucăți. Montați corespunzător suportul lamei și paharul. În caz contrar, acestea vor prezenta scurgeri. Nu procesați numai ingrediente uscate solide.

După 1 minut de funcționare continuă a aparatului pentru amestecare, este necesar ca acesta să fie oprit timp de 5 minute pentru prevenirea supraîncălzirii. După 5 cicluri de funcționare, lăsați aparatul să se răcească.

2. Asigurați-vă că nu introduceți obiecte dure în blender, deoarece acestea pot deteriora lama sau paharul. Vă rugăm să înlăturați sâmburii tari ai fructelor înainte de amestecare.

3. Greutatea maximă a ingredientelor din paharul de măcinare nu poate depăși 120 g.

După 0,5 minute de funcționare continuă a aparatului pentru măcinare, este necesar ca acesta să fie oprit timp de 5 minute pentru prevenirea supraîncălzirii. După 5 cicluri de funcționare, lăsați aparatul să se răcească.

4. Funcția Pulse poate fi utilizată pentru zdrobirea gheții și pentru curățarea aparatului. Atunci când zdrobiți cuburi de gheață, vă rugăm să adăugați puțină apă în recipient.

VI. REȚETE

SMOOTHIE VERDE

100 g spanac

1 avocado

2 banane

300 ml iaurt

1. Adăugați toate ingredientele în paharul de amestecare înalt și porniți aparatul.
2. Amestecați până la omogenizare

HUMMUS

60 ml supă de pui sau de legume

400 g năut uscat

3 căței de usturoi

2 linguri suc de lămâie

3 linguri tahini (pastă de susan)

1. Adăugați toate ingredientele în paharul de amestecare înalt.
2. Porniți aparatul și amestecați până la omogenizare.
3. Adăugați sare și piper după gust.
4. Se consumă cu lipie caldă.

DAIQUIRI CU CĂPȘUNE

Gheață

100 ml daiquiri

200 ml rom alb

O mână de căpșune proaspete sau congelate.

1. Umpleți paharul de amestecare înalt și porniți aparatul.
2. Turnați toate ingredientele și amestecați până la omogenizare.

MARGARITA

Gheață

50 ml tequila

30 ml suc proaspăt de lime

15 ml triplu sec sau Cointreau

1 linguriță de zahăr

1. Umpleți paharul de amestecare înalt și porniți aparatul.
2. Turnați toate ingredientele și amestecați până la omogenizare.

MILKSHAKE CLASIC

Puțin lapte

Câteva cupe de înghețată de vanilie

1. Adăugați toate ingredientele în paharul de amestecare înalt și porniți aparatul.
2. Amestecați până la omogenizare.
3. Dacă doriți ca milkshake-ul să fie mai subțire, adăugați lapte.
4. Pentru diferite arome, adăugați ingrediente la rețeta clasică, de exemplu sirop de ciocolata, afine, căpșune, banane, unt de arahide, apoi amestecați până la omogenizare.

SMOOTHIE CU CAPȘUNE ȘI BANANE

O mână de căpșune proaspete sau congelate.

1 banană

1 ceașcă de gheață

Puțin suc de portocale.

1. Adăugați toate ingredientele în paharul de amestecare înalt și porniți aparatul.
2. Amestecați până la omogenizare

VII. CURĂȚARE ȘI ÎNTREȚINERE

1. Înainte de curățare, deconectați aparatul de la sursa de alimentare.
2. Nu introduceți unitatea motorului în apă sau în alte lichide. Curățați-o cu o lavetă umedă și ștergeți-o bine.
3. După fiecare utilizare, demontați celelalte componente și spălați-le cu apă și săpun. Clătiți-le cu apă curată și ștergeți-le bine.
4. Unitatea motorului este singura componentă care nu poate fi spălată în mașina de spălat vase. Celelalte componente pot fi spălate în mașina de spălat vase atât timp cât temperatura apei nu depășește 60℃. De asemenea, puteți utiliza funcția Pulse pentru o curățare rapidă.
5. Nu introduceți niciun element al aparatului în cuptorul cu microunde.

VIII. DATE TEHNICE

Putere	1000 W
Tensiune	220-240 V, 50/60 Hz
Nivel de zgomot	≥85dB
Două recipiente	0,5L și 1L
Rotații	12000-20000 rpm

INFORMATII PRIVIND DESEURI DE ECHIPAMENTE ELECTRICE SI ELECTRONICE (DEEE)

Deseurile de echipamente electrice si electronice (DEEE) pot contine substante periculoase ce au un impact negativ asupra mediului si sanatatii umane, in cazul in care nu sunt colectate separat.

Acest produs este conform cu Directiva UE DEEE (2012/19/UE) si este marcat cu un simbol de clasificare a deşeurilor de echipamente electrice şi electronice (DEEE), reprezentat grafic in imaginea alaturata.

Aceasta pictograma indica faptul ca DEEE nu trebuie amestecate cu deseurile menajere si ca ele fac obiectul unei colectari separate.

Avand in vedere prevederile OUG 195/2005 – referitoare la protectia mediului si O.U.G. 5/2015 privind deseurile de echipamente electrice si electronice, va recomandam sa aveti in vedere urmatoarele:

- Materialele si componentele folosite la constructia acestui produs sunt materiale de înaltă calitate, care pot fi refolosite şi reciclate.
- Nu aruncaţi produsul împreună cu gunoiul menajer sau cu alte gunoaie la sfârşitul duratei de exploatare.
- Transportaţi-l la centrul de colectare pentru reciclarea echipamentelor electrice şi electronice unde va fi preluat in mod gratuit.
- Va rugam sa luaţi legătura cu autorităţile locale pentru detalii despre aceste centre de colectare organizate de operatorii economici autorizati pentru colectarea DEEE.

Conformitatea cu directiva RoHS: Produsul pe care l-aţi cumpărat este conform cu Directiva RoHS UE (2011/65/UE). Nu conţine materialele dăunătoare şi interzise specificate în Directivă.

Va multumim ca participati alaturi de noi la protejarea mediului si a sanatatii umane!

HEINNER este marcă înregistrată a companiei **Network One Distribution SRL**. Celelalte branduri și denumirile produselor sunt mărci de comerț sau mărci de comerț înregistrate ale respectivilor deținători.

Nicio parte a specificațiilor nu poate fi reprodusă, sub nicio formă și prin niciun mijloc, nici utilizată pentru obținerea unor derivate precum traduceri, transformări sau adaptări, fără consimțământul prealabil al companiei NETWORK ONE DISTRIBUTION.

Copyright © 2013 Network One Distribution. Toate drepturile rezervate.

www.heinner.com, http://www.nod.ro
http://www.heinner.com, http://www.nod.ro

Acest produs este proiectat și realizat în conformitate cu standardele și normele Comunității Europene.

Importator: **Network One Distribution**
Str. Marcel Iancu, nr. 3-5, București, România
Tel: +40 21 211 18 56, www.heinner.com , www.nod.ro

HEINNER

ЕКСТРАКТОР НА ХРАНИТЕЛНИ ВЕЩЕСТВА

NUTRICIONVITA SPORT 1000

Модел: HSB-1000

www.heinner.com

- Екстрактор на хранителни вещества
- 1000W, 220-240V, 50 Hz

Благодарим ви, че избрахте този продукт!

I. ВЪВЕДЕНИЕ

Моля, внимателно прочетете инструкциите и запазете наръчника за бъдещи справки.

Този наръчник е предназначен да ви предоставя всички необходими инструкции, свързани с инсталирането, използването и поддръжката на уреда.

За да работите с устройството правилно и безопасно, моля, прочетете този наръчник с инструкции внимателно преди инсталиране и използване.

II. СЪДЪРЖАНИЕ НА ВАШИЯ КОМПЛЕКТ

- **Екстрактор на хранителни вещества**
- **Наръчник за употреба**
- **Сертификат за гаранция**
- **Аксесоари: 2 съда, 2 капака за поддържане на свежестта, капак "flip-top", мелничка**

III. МЕРКИ ЗА БЕЗОПАСНОСТ

Преди употреба уверете се, че сте прочели цялата информация по-долу с цел предотвратяване на нараняванията или повреждането на уреда, както и с цел получаване на най-добри резултати. Съхранявайте този наръчник на сигурно място. В случай че предоставите този уред на друго лице, уверете се, че предоставяте на онова лице и настоящия наръчник.

При повреди, причинени от потребителя вследствие на неспазване на инструкциите от този наръчник, гаранцията ще се анулира. Производителят / вносителят не поема никаква отговорност за щети, появили се вследствие на неспазване на инструкциите от този наръчник, на небрежна или несъответстваща употреба на уреда спрямо изискванията от настоящия наръчник.

1. Неправилната употреба може да доведе до наранявания.
2. Ако уредът е оставен без наблюдение и преди монтаж, демонтаж или почистване, винаги го изключвайте от източника за захранване с електроенергия.
3. Този уред не трябва да се използва от деца. Съхранявайте уреда и захранващия кабел далеч от деца.
4. Уредът може да се използва от лица с намалени физически, сетивни или умствени способности, или с липса на достатъчен опит и познания, само ако са под наблюдение или са получили указания във връзка с използването на уреда по безопасен начин и ако разбират опасностите, които могат да възникнат при използване на уреда.
5. Децата нямат право да си играят с уреда.
6. За предотвратяване на опасности, ако захранващият кабел е повреден, трябва да се подмени от производителя, от оторизиран сервиз или от лица с подобна квалификация.
7. Изключвайте уреда и изваждайте щепсела от контакта преди да сменяте аксесоари или да се доближавате до частите, които се движат по време на функциониране.
8. Боравенето с острите ножове, изпразването на съда на блендера и операциите за почистване трябва да се извършват внимателно.
9. Преди поставяне на щепсела в контакта, моля проверете дали напрежението и честотата съответстват на спецификациите върху етикета.
10. Ако се използва удължител, той трябва да съответства на електрическата консумация на уреда. В противен случай кабелът на удължителя и/или щепсела могат да прегреят.
11. Моля изваждайте щепсела от контакта тогава, когато уредът не се използва, и преди извършване на операциите за почистване.
12. Не оставяйте захранващия кабел да виси над остри ръбове и предпазвайте го от горещи предмети и източници на открит огън.
13. Не потапяйте уреда или неговия щепсел във вода или други течности. Опасност от смърт чрез токов удар!
14. За изваждане на щепсела от контакта, дърпайте за щепсела. Не дърпайте захранващия кабел.
15. Не докосвайте уреда, ако е паднал във вода. Извадете щепсела от контакта, изключете уреда и обърнете се към оторизиран сервизен център с оглед ремонтиране на уреда.
16. Не свързвайте и не изключвайте уреда от източника за захранване с електроенергия с мокри ръце.
17. Никога не се опитвайте да отваряте корпуса на уреда или да ремонтирате уреда самостоятелно. Опасност от токов удар!
18. Децата не са способни да откриват опасностите, генерирани от неправилното боравене с електроуредите. Затова децата не трябва да използват електроуреди, ако не са под наблюдение.

19. Никога не оставяйте уреда без наблюдение по време на функциониране.
20. Този уред не е предназначен за професионална употреба. Само за домашна употреба.
21. Не използвайте уреда за цел, различна от тази, за която е проектиран.
22. Не навивайте захранващия кабел около уреда и не го огъвайте.
23. Използването на аксесоари, непрепоръчани от производителя на уреда, може да причини наранявания.
24. Не позволявайте на децата да използват уреда без да бъдат под наблюдение.
25. Острието е изострено. Моля внимавайте тогава, когато го измивате.
26. Монтирайте по съответстващ начин подложката на острието и чашата за смесване. В противен случай ще има течове.
27. Не поставяйте никога острието върху корпуса на мотора.
28. Не поставяйте горещи съставки (с температури над 65°C) в съдовете.
29. Моля отстранявайте костилките (твърдите семена) на плодовете преди смесване.
30. Моторът е оборудван със система за защита от прегряване, която ще се включи, ако моторът прегрее. В този случай изключете захранването на уреда и изчакайте да изстине.
31. По отношение на инструкциите за почистване на повърхностите, които контактуват с хранителни продукти, настройките относно скоростта и времето за функциониране, моля вижте раздела по-долу от наръчника.

IV. ОБЩО ОПИСАНИЕ

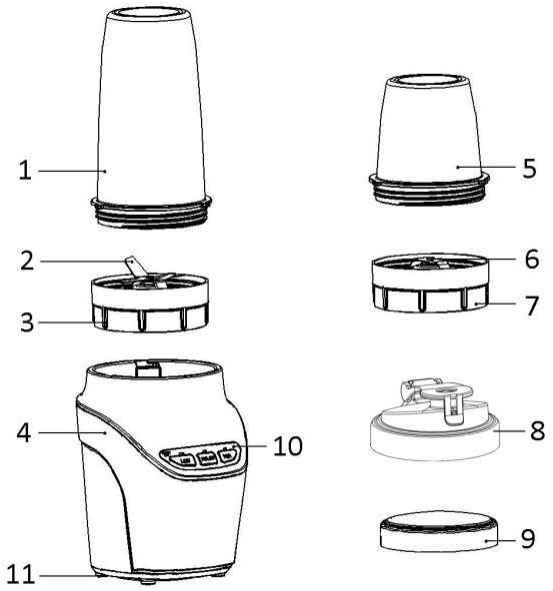

КОМПОНЕНТИ НА УРЕДА

1. Чаша за смесване
2. Кръстато острие
3. Подложка острие
4. Корпус на мотора
5. Чаша за смилане
6. Плоско острие
7. Подложка острие
8. Капак "flip-top"
9. Капак за складиране
10. Контролен панел
11. Краче

ЗАБЕЛЕЖКА: Преди първата употреба на уреда, почистете всички аксесоари (с изключение на корпуса на мотора) с топла вода и сапун. Изплакнете добре аксесоарите и избършете ги.

V. ИНСТРУКЦИИ ЗА УПОТРЕБА

Внимание: Уверете се, че корпусът на мотора не е свързан към източника за захранване с електроенергия.

1. Поставете корпуса на мотора върху равна и стабилна повърхност.
2. За смесване напълнете чашата за смесване със съставки и монтирайте кръстатото острие.
За смилане напълнете чашата за смилане със съставки и монтирайте плоското острие.
Завъртете подложката на острието върху чашата в посока на часовниковите стрелки. Не надвишавайте нивото "MAX", маркирано върху чашата.
3. Завъртете чашата върху корпуса на мотора в посока на часовниковите стрелки. Уверете се, че чашата е фиксирана добре.
4. Свържете уреда към източника за захранване с електроенергия.
5. Натиснете бутона "ON/OFF", за да включите уреда. Натиснете бутона "LOW-HIGH" един път и уредът ще започне да функционира при ниска скорост. Натиснете го отново и уредът ще функционира при висока скорост.
Ако желаете да използвате функцията "PULSE", натиснете бутона "PULSE" един път, за да оставите уреда да спре, след това натиснете отново бутона "PULSE", така че уредът да функционира при максимална скорост по време на 2 секунди. Ако е необходимо, повторете операцията.
6. След употреба натиснете бутона "ON/OFF", за да спрете уреда, след това изключете уреда от източника за захранване с електроенергия.
ЗАБЕЛЕЖКА: Този продукт е оборудван с прекъсвач за безопасност (A) върху корпуса на мотора. Ако подложката на острието не е монтирана правилно, прекъсвачът за безопасност няма да бъде активиран и уредът няма да функционира тогава, когато се включи. Не използвайте инструменти с цел натискане на бутона за безопасност, за да не причините щети.

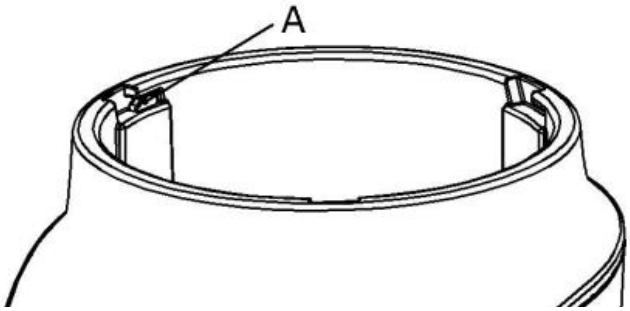

Важно!

1. С цел оптимална обработка моля нарежете твърдите съставки на малки парченца. Монтирайте по съответстващ начин подложката на острието и чашата. В противен случай ще има течове. Не обработвайте само твърди и сухи съставки.

След 1 минута продължително функциониране на уреда за смесване е необходимо да се изключи за 5 минути с цел предотвратяване на прегряването. След 5 цикъла на функциониране оставете уреда да изстине.

2. Уверете се, че не поставяте твърди предмети в блендера, защото могат да повредят острието или чашата. Моля отстранявайте костилките (твърдите семена) на плодовете преди смесване.

3. Максималното тегло на съставките в чашата за смилане не трябва да надвишава 120 гр. След 1/2 минута продължително функциониране на уреда за смилане е необходимо да се изключи за 5 минути с цел предотвратяване на прегряването. След 5 цикъла на функциониране оставете уреда да изстине.

4. Функцията "Pulse" може да се използва за раздробяване на леда и за почистване на уреда. Тогава, когато раздробявате ледени кубчета, моля добавете малко вода в съда.

VI. РЕЦЕПТИ

ЗЕЛЕНО СМУТИ

100 гр. спанак

1 авокадо

2 банана

300 мл. кисело мляко

1. Добавете всички съставки във високата чаша за смесване и включете уреда.
2. Смесвайте до хомогенизиране.

ХУМУС

60 мл. пилешка или зеленчукова супа

400 гр. сух нахут

3 скилидки чесън

2 лъжици лимонов сок

3 лъжици тахини (сусамова паста)

1. Добавете всички съставки във високата чаша за смесване.
2. Включете уреда и смесвайте до хомогенизиране.
3. Добавете сол и пипер на вкус.
4. Консумира се с топла питка.

ДАЙКИРИ С ЯГОДИ

Лед

100 мл. дайкири

200 мл. бял ром

Една шепа пресни или замразени ягоди

1. Напълнете високата чаша за смесване и включете уреда.
2. Налейте всички съставки и смесвайте до хомогенизиране.

МАРГАРИТА

Лед

50 мл. текила

30 мл. прясно изцеден сок от лайм

15 мл. Cointreau

1 лъжичка захар

1. Напълнете високата чаша за смесване и включете уреда.
2. Налейте всички съставки и смесвайте до хомогенизиране.

КЛАСИЧЕСКИ МИЛКШЕЙК

Малко прясно мляко

Няколко купички ванилов сладолед

1. Добавете всички съставки във високата чаша за смесване и включете уреда.
2. Смесвайте до хомогенизиране.
3. Ако желаете милкшейкът да е по-малко гъст, добавете прясно мляко.
4. За различни аромати добавете съставки към класическата рецепта, например шоколадов сироп, боровинки, ягоди, банани, фъстъчено масло, след това смесвайте до хомогенизиране.

СМУТИ С ЯГОДИ И БАНАНИ

Една шепа пресни или замразени ягоди

1 банан

1 чашка с лед

Малко портокалов сок

1. Добавете всички съставки във високата чаша за смесване и включете уреда.
2. Смесвайте до хомогенизиране.

VII. ПОЧИСТВАНЕ И ПОДДРЪЖКА

1. Преди почистване изключете уреда от източника за захранване с електроенергия.
2. Не поставяйте корпуса на мотора във вода или други течности. Почистете го с влажна кърпа и избършете го добре.
3. След всяка употреба демонтирайте останалите компоненти и измийте ги с вода и сапун. Изплакнете ги с чиста вода и избършете ги добре.
4. Корпусът на мотора е единствения компонент, който не може да се измива в съдомиялна машина. Останалите компоненти могат да се измиват в съдомиялна машина, ако температурата на водата не надвишава 60°C. Също така можете да използвате функцията "Pulse" за бързо почистване.
5. Не поставяйте нито един елемент на уреда в микровълнова фурна.

VIII. ТЕХНИЧЕСКИ ДАННИ

Мощност	1000 W
Напрежение	220-240 V, 50/60 Hz
Ниво на шум	≤85dB
Два съда	0,5 литра и 1 литър
Обороти	12000 ÷-20000 об/мин

ИЗХВЪРЛЯНЕТО НА ОТПАДЪЦИТЕ ПО ОТГОВОРЕН НАЧИН КЪМ ОКОЛНАТА СРЕДА

Можете да помогнете за опазването на околната среда!

Молим ви да спазвате местните закони и правила: занесете нефункциониращите електрически уреди в пунктовете за събиране на отпадъци от електрическо оборудване.

HEINNER е регистрирана търговска марка на компанията **Network One Distribution SRL**.

Другите марки, наименованията на продуктите са регистрирани търговски марки на съответните им собственици.

Никаква част от спецификациите не може да бъде възпроизвеждана под каквато и да е форма или по какъвто и да е начин, използвана за получаване на производни като преводи, преработки или адаптиране на текста, без предварителното разрешение на компанията NETWORK ONE DISTRIBUTION.

Copyright © 2013 Network One Distribution. All rights reserved.

www.heinner.com, http://www.nod.ro

http://www.heinner.com, http://www.nod.ro

Този продукт е проектиран и реализиран в съответствие с европейските стандарти и норми на Европейската общност.

Вносител: **Network One Distribution**

Ул. Марчел Янку, № 3-5, Букурещ, Румъния

Тел.: +40 21 211 18 56, www.heinner.ro, www.heinner.com

HEINNER

GYÜMÖLCSPRÉS

NUTRICIONVITA SPORT 1000

Modell: HSB-1000

www.heinner.com

- Gyümölcsprés
- 1000W, 220-240V, 50 Hz

Köszönjük, hogy ezt a terméket választotta!

VI. BEVEZETŐ

Kérjük, olvassa el figyelmesen az utasításokat, és őrizze meg a kézikönyvet későbbi felhasználásra.

A kézikönyv a készülék telepítésére, használatára és karbantartására vonatkozó összes utasítást tartalmazza.

Kérjük, hogy a helyes és biztonságos kezelés céljából telepítés és használat előtt olvassa el figyelmesen a használati kézikönyvet.

VII. AZ ÖN CSOMAGJÁNAK TARTALMA

- **Gyümölcsprés**
- **Használati utasítás**
- **Garancialevél**
- **Tartozékok: 2 edény, 2 frissen tartó fedő, flip-top fedő, daráló**

III. BIZTONSÁGI INTÉZKEDÉSEK

Használat előtt győződjön meg, hogy teljességükben elolvasta az alábbi információkat, a sérülések, illetve a készülék meghibásodásának elkerülése, valamint a legjobb eredmények elérése érdekében. Őrizze meg a használati utasítást egy biztos helyen. Amennyiben elajándékozza a készüléket, győződjön meg, hogy a használati utasítást is hozzáteszi.

A használati utasítás be nem tartásából származó meghibásodások esetén, a készülék szavatossága érvénytelenné válik. A gyártó/importáló semmilyen felelősséget nem vállal a jelen használati utasítás be nem tartásából, a gondatlan használatból, illetve a használati utasítás követelményeinek nem megfelelő használatából származó meghibásodásokért.

1. A készülék nem megfelelő használata sérülést okozhat.
2. Amennyiben a készüléket felügyelet nélkül kell hagynia, és az összeszerelés, szétszerelés, vagy tisztítás során, mindig húzza ki a dugaszt az áramforráshoz csatlakoztató aljzatból.
3. A készüléket gyerekek lehetőleg ne használják. Ne hagyja a készüléket és a tápkábelt a gyerekek keze ügyében.
4. A készüléket csökkent testi, érzékszervi vagy mentális képességekkel rendelkezők, tapasztalat vagy tudás hiányában, csak felügyelet mellett használhatják, vagy abban az esetben, ha felkészítették őket a készülék biztonságos használatára és értik, hogy milyen veszélyekkel jár ennek használata.
5. A gyermekek ne játsszanak a készülékkel.
6. A veszély elkerülése érdekében, ha a hálózati kábel megsérült, ezt ki kell cseréltetni a gyártóval, ennek hivatalos márkaszervizével vagy egy hasonló szakképzettséggel rendelkező személlyel.
7. A tartozékok cserélésénél, vagy a működés során mozgó részekhez való közelítés előtt állítsa le a készüléket és húzza ki a dugaszt az áramforráshoz csatlakoztató aljzatból.
8. Az éles pengék kezelését, a gyümölcsprés tartályának kiürítését, valamint a tisztítási műveleteket vigyázva hajtsa végre.
9. Mielőtt csatlakoztatja a készüléket az áramellátáshoz, ellenőrizze, hogy a címkén található megjelölt feszültség megegyezik az Ön otthonában található áramfeszültséggel.
10. Amennyiben hosszabbítót használ, ennek megfelelőnek kell lennie a készülék áramfogyasztásához viszonyítva. Ellenkező esetben a hosszabbító kábele, és/vagy dugasza túlhevülhet.
11. Kérjük, húzza ki a készülék dugaszát a csatlakozó aljzatból, amennyiben a készülék nincs használatban, illetve a tisztítási műveletek végzése előtt.
12. Ne hagyja a tápkábelt éles felületek fölött lelógni és tartsa távol a forró tárgyaktól és nyílt lángtól.
13. Ne merítse vízbe, vagy egyéb folyadékba a készüléket, vagy ennek tápkábelét. Áramütés általi halálveszély!
14. A dugasz eltávolítására az aljzatból, csak a dugasztól fogva történhet. Ne húzza ki a dugaszt a kábeltől fogva.
15. Ne érintse meg a készüléket, amennyiben ez vízbe esett. Húzza ki a dugaszt az aljzatból, állítsa meg a készüléket és lépjen kapcsolatba egy engedélyezett szerviz-központtal a javítás érdekében.
16. Ne csatlakoztassa, illetve ne szakítsa meg a készülék áramellátását nedves kézzel.
17. Ne próbálja szétszerelni a készülék burkolatát és házilag megjavítani a készüléket. Áramütésveszély!
18. A gyerekek nincsenek felkészülve, hogy felismerjék az elektromos készülékek helytelen használatából származó veszélyeket. Ezért a gyerekek nem használhatják a háztartási készülékeket felügyelet nélkül.

19. Soha ne hagyja felügyelet nélkül a készüléket működés közben.
20. Ez a készülék kizárólag háztartási használatra készült. Nem alkalmas kereskedelmi használatra.
21. Ne használja a készüléket egyéb célra, mint amire tervezték.
22. Ne csavarja a tápkábelt a készülékre és ne törje meg.
23. A gyártó által nem javasolt tartozékok használata testi sérülést okozhat.
24. Ne engedje, hogy a gyerekek felügyelet nélkül használják a készüléket.
25. A penge nagyon éles. Kérjük vigyázzon ennek tisztítása során.
26. Szerelje fel megfelelően a penge rögzítőjét és a keverőpoharat. Ellenkező esetben ezek szivárgást okozhatnak.
27. Soha ne helyezze a pengét a motorra.
28. Ne helyezzen az edényekbe meleg (65 °C fölötti) hozzávalókat.
29. Kérjük, távolítsa el a gyümölcsök kemény magját keverés előtt.
30. A készülék motorját ellátták egy hővédelmi rendszerrel, amely a motor túlhevülése esetén működésbe lép. Ebben az esetben szakítsa meg a készülék áramellátását és várja meg, hogy kihűljön.
31. Az élelmiszer termékekkel érintkezésbe lépő felületek tisztítására, a sebesség és működési idő beállítására vonatkozóan, kérjük olvassa el a használati utasítás alábbi bekezdését.

IV. ÁLTALÁNOS LEÍRÁS

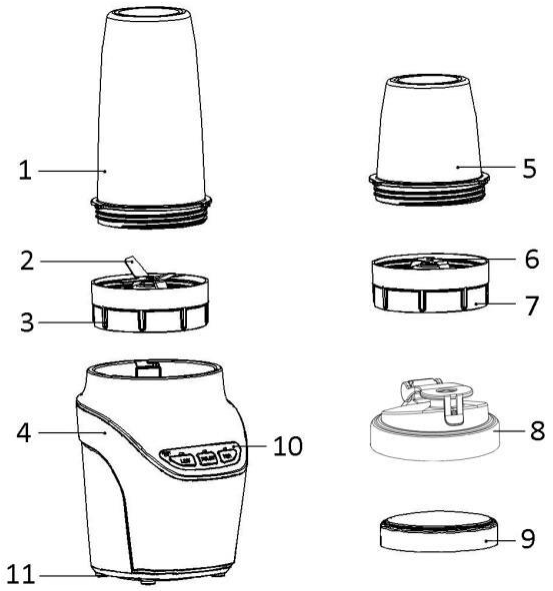

A KÉSZÜLÉK ÖSSZETEVŐI

1. Keverőpohár
2. Kereszt alakú penge
3. Penge rögzítő
4. Motor egység
5. Daráló pohár
6. Lapos penge
7. Penge rögzítő
8. Flip-top fedő
9. Tároló fedő
10. Vezérlő panel
11. Talpazat

MEGJEGYZÉS: A készülék első használata előtt tisztítsa meg ennek összes tartozékát (kivéve a motor egységet) szappanos meleg vízzel. Öblítse le a tartozékokat és törölje szárazra.

V. HASZNÁLATI UTASÍTÁS

Figyelem: Győződjön meg, hogy a motor egység nincs az áramforráshoz csatlakoztatva.

1. Helyezze a készüléket egy stabil, sík felületre.
2. A keveréshez töltse meg a keverőpoharat a kívánt hozzávalókkal és szerelje fel a kereszt alakú pengét.

A daráláshoz töltse meg a darálópoharat a kívánt hozzávalókkal és szerelje fel a lapos pengét.

Forgassa a penge rögzítőt az óramutató irányába. Ne haladja meg a darálópohár oldalán feltüntetett „MAX” szintet.

3. Forgassa rá a poharat a motor egységre az óramutató irányába. Győződjön meg, hogy a pohár biztonságosan rögzített.
4. Csatlakoztassa a készüléket az áramforráshoz.
5. Nyomja meg az „ON/OFF” gombot a készülék elindításához. Nyomja meg egyszer a „LOW-HIGH” gombot, így a készülék alacsony sebességen fog működni. Nyomja meg ugyanazt a gombot még egyszer és a készülék magas sebességen fog működni.

Amennyiben a PULSE funkciót szeretné használni, nyomja meg a „PULSE” gombot egyszer, hagyja a készüléket leállni, majd nyomja meg még egyszer a „PULSE” gombot, így a készülék maximum sebességen fog működni 2 másodpercig. Amennyiben szükséges, ismételje meg a műveletet.

6. Használat után nyomja meg az „ON/OFF” gombot a készülék leállítására, majd szakítsa meg ennek áramellátását.

MEGJEGYZÉS: Ez a készülék egy biztonsági árammegszakítóval van ellátva (A) a motor egységen. Amennyiben a penge rögzítő nincs megfelelően felszerelve, a biztonsági árammegszakító nincs aktiválva, így a készülék nem bekapcsolható. A károsodás elkerülése érdekében ne használjon segédeszközöket a biztonsági gomb megnyomására.

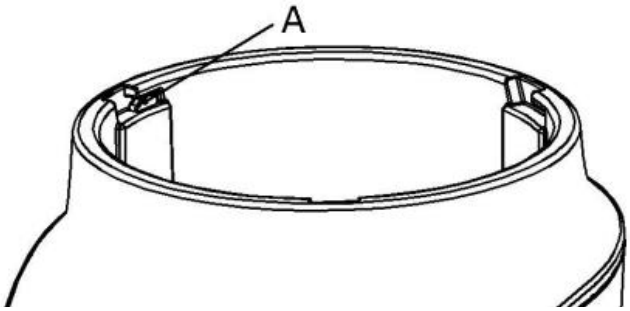

Fontos!

1. Az optimális eredmény eléréséhez, kérjük vágja darabokra a szilárd hozzávalókat. Szerelje fel a megfelelő módon a penge rögzítőt és a poharat. Ellenkező esetben ezek mellett szivárgás észlelhető. Ne préseljen kizárólag szilárd, száraz hozzávalókat.

A keverés esetén minden 1 perc folyamatos működtetés után szükséges leállítani a készüléket 5 perces időtartamra, a túlhevülés elkerülésére. 5 működtetési ciklus után hagyja a készüléket kihűlni.

2. Győződjön meg, hogy nem helyez a gyümölcsprésbe kemény tárgyakat, mert ezek megrongálhatják a pengét, illetve a poharat. Kérjük, távolítsa el a gyümölcsök kemény magját a préselés előtt.

3. A daráló pohárba elhelyezett hozzávalók súlya nem haladhatja meg a 120 g.

A darálás esetén minden félperces folyamatos működtetés után szükséges leállítani a készüléket 5 perces időtartamra, a túlhevülés elkerülése érdekében. 5 működtetési ciklus után hagyja a készüléket kihűlni.

4. A Pulse funkció jégkocka törésére, valamint a készülék tisztítására használható. A jégkocka törése esetén kérjük, adagoljon egy kevés vizet is az edénybe.

VI. RECEPTEK

ZÖLD SMOOTHIE

100 g spenót

1 avokádó

2 banán

300 ml joghurt

1. Töltse be a hozzávalókat a magas keverőpohárba és indítsa el a készüléket.
2. Keverje egységes állagúra

HUMMUS

60 ml csirkehús, vagy zöldség leves

400 g szárított csicseriborsó

3 cikk fokhagyma

2 kanál citromlé

3 kanál tahini (szezámkrém)

1. Töltse be a hozzávalókat a magas keverőpohárba.
2. Indítsa el a készüléket és keverje egységes állagúra.
3. Adjon hozzá sót és borsot ízlés szerint.
4. Meleg lepénnyel fogyasztható.

EPRES DAIQUIRI

Jég

100 ml daiquiri

200 ml fehér rum

Egy marék friss, vagy fagyasztott eper.

1. Töltse meg a magas keverőpoharat és indítsa el a készüléket.
2. Töltse be a hozzávalókat és keverje egységes állagúra.

MARGARITA

Jég

50 ml tequila

30 ml friss zöld-citrom lé

15 ml triple sec vagy Cointreau

1 kiskanál cukor

1. Töltse meg a magas keverőpoharat és indítsa el a készüléket.
2. Töltse be a hozzávalókat és keverje egységes állagúra.

KLASSZIKUS MILKSHAKE

Kevés tej

Néhány evőkanál vanília fagylalt

1. Töltse a hozzávalókat a magas keverőpohárba és indítsa el a készüléket.
2. Keverje egységes állagúra.
3. Amennyiben a milkshake-et hígítani szeretné, adjon hozzá tejet.
4. Különböző ízesítéshez, a klasszikus recepthez hozzáadhat egyéb hozzávalókat, mint például csokoládé, áfonya, eper, banán szirupot, mogyoróvajat, majd keverje egységes állagúra.

EPRES, BANÁNOS SMOOTHIE

Egy marék friss, vagy fagyasztott eper.

1 banán

1 csésze jég

Kevés narancslé.

1. Töltse a hozzávalókat a magas keverőpohárba és indítsa el a készüléket.
2. Keverje egységes állagúra.

VII. TISZTÍTÁS ÉS KARBANTARTÁS

1. Tisztítás előtt szakítsa meg a készülék áramellátását.
2. Ne helyezze a motor egységet vízbe, vagy egyéb folyadékba. Törölje át egy nedves törlővel, majd gondosan törölje szárazra.
3. Minden használat után távolítsa el a tartozékokat és mossa meg ezeket szappanos meleg vízzel. Öblítse le tiszta vízzel, majd törölje szárazra.
4. A motor egység az egyetlen olyan összetevő, amely nem tisztítható mosogatógépben. A többi összetevő mosható a mosogatógépben, amennyiben a víz hőmérséklete nem haladja meg a 60°C. Ugyanakkor, használhatja a Pulse funkciót a gyors tisztításra.
5. Ne tegye a készülék egyetlen összetevőjét sem a mikrohullámú sütőbe.

VIII. MŰSZAKI ADATOK

Teljesítmény	1000 W
Áramfeszültség	220-240 V, 50/60 Hz
Zajszint	≤85dB
Két edény	0,5L és 1L
Fordulatszám	12000-20000 ford./perc

Környezetfelelős hulladékkezelés

Hozzájárulhat a környezetvédelemhez!

Kérjük, tartsa be a helyi sazbályokat és törvényeket: a használt elektromos készülékeket adja át a megfelelő gyűjtőtelepeknek.

HEINNER a **Network One Distribution SRL** cég bejegyzett védjegye**.** A többi brand és termékelnevezés az illető tulajdonosok bejegyzett védjegyei.

A megjelölések egyetlen része se reprodukálható semmilyen formában és semmilyen eszközzel, hogy származékokat nyerjenek, mint például fordítások, átalakítások vagy adaptálások, a NETWORK ONE DISTRIBUTION előzetes hozzájárulása nélkül.

Copyright © 2013 Network One Distribution. All rights reserved

www.heinner.com, http://www.nod.ro

http://www.heinner.com, http://www.nod.ro

Ezt a terméket az Európai Közösség szabványainak és szabályainak megfelelően tervezték és gyártották.

Importör: **Network One Distribution**

Str. Marcel Iancu, nr. 3-5, București, România

Tel: +40 21 211 18 56, www.heinner.ro, www.heinner.com

HEINNER

EKSTRAKTOR SKŁADNIKÓW ODŻYWCZYCH NUTRICIONVITA SPORT 1000

Model: HSB-1000

www.heinner.com

- Ekstraktor składników odżywczych
- 1000W, 220-240V, 50 Hz

Dziękujemy, że wybrałeś nasz produkt!

I. WSTĘP

Przed użyciem, należy dokładnie przeczytać niniejszą instrukcję, a następnie zachować ją jako źródło informacji na przyszłość

Niniejsza instrukcja została spisana, by przekazać wszelkie niezbędne informacje dotyczące instalacji, obsługi i konserwacji urządzenia. Dla bezpiecznego i prawidłowego użycia, nalezy przeczytać ją przed przeprowadzeniem instalacji i użyciem.

II. ZAWARTOŚĆ OPAKOWANIA

- **Ekstraktor składników odżywczych**
- **Instrukcja obsługi**
- **Certyfikat gwarancji**
- **Akcesoria: 2 kielichy, 2 pokrywki utrzymujące świeżość, pokrywka flip-top, młynek**

III. ŚRODKI BEZPIECZEŃSTWA

Przed użyciem należy upewnić się, iż przeczytałeś wszystkie poniższe informacje, aby uniknąć obrażeń lub uszkodzenia urządzenia oraz uzyskać najlepsze rezultaty. Instrukcję tą należy przechowywać w bezpiecznym miejscu. W przypadku, kiedy przekażesz to urządzenie innej osobie, upewnij się, iż przekażesz również tej osobie tą instrukcję.

W przypadku uszkodzeń spowodowanych przez użytkownika w wyniku nieprzestrzegania zaleceń zawartych w niniejszej instrukcji gwarancja wygasa. Producent/importer nie ponosi żadnej odpowiedzialności za szkody wynikające z nieprzestrzegania niniejszej instrukcji, nieostrożnego użytkowania, czy użytkowaniem niezgodnym z wymogami określonymi w niniejszej instrukcji.

1. Niewłaściwe użycie może prowadzić do urazów.
2. Jeśli urządzenie jest pozostawione bez nadzoru lub przed montażem, demontażem lub czyszczeniem zawsze odłącz je od źródła zasilania.
3. Urządzenie to nie powinno być użytkowane przez dzieci. Nie pozostawiaj urządzenia i kabla zasilającego w pobliżu dzieci.
4. Urządzenie może być użytkowane przez osoby o zmniejszonej sprawności fizycznej, sensorycznej czy umysłowej bądź z brakiem odpowiedniego doświadczenia i wiedzy, tylko wtedy, kiedy będą nadzorowane lub zostały one przeszkolone w zakresie używania pralki w sposób bezpieczny i rozumieją zagrożenia z niego wynikające.
5. Dzieci nie mogą bawić się urządzeniem.
6. Aby uniknąć zagrożeń, w przypadku, kiedy przewód zasilający jest uszkodzony, musi zostać on wymieniony przez producenta, jego przedstawiciela serwisu lub podobnie wykwalifikowane osoby
7. Wyłącz urządzenie i odłącz je od źródła zasilania elektrycznego przed wymianą akcesoriów lub zbliżenia się do ruchomych części podczas pracy.
8. Obchodzenie się z ostrymi nożami, opróżnianie i czyszczenie kielicha blendera oraz ich czyszczenie musi być wykonywane ostrożnie.
9. Przed włożeniem wtyczki do gniazdka, należy sprawdzić, czy napięcie i częstotliwość są zgodne z wartościami określonymi na etykiecie.
10. W przypadku użycia przedłużacza, musi być on odpowiedni do poboru mocy urządzenia. W przeciwnym razie, przedłużacz i/lub wtyczka może się przegrzać.
11. Należy odłączyć urządzenie, gdy nie jest w użyciu i przed jego czyszczeniem.
12. Nie pozwól, aby przewód zasilający zwisał na ostrych krawędziach i chroń go przed gorącymi przedmiotami i źródłem otwartego ognia.
13. Nie zanurzaj urządzenia lub jego przewodu w wodzie lub innych cieczach. Ryzyko śmierci przez porażenie prądem elektrycznym!
14. Aby wyjąć wtyczkę z gniazdka zawsze należy ciągnąć za wtyczkę. Nie ciągnij za kabel zasilania.
15. Nie wolno dotykać urządzenia w przypadku, kiedy wpadnie ono do wody. Wyjmij wtyczkę do gniazdka, wyłącz urządzenie i skontaktuj się z autoryzowanym centrum serwisowym w celu naprawy.
16. Nie podłączaj ani odłączaj urządzenia do źródła zasilania mokrymi rękami.
17. Nigdy nie próbuj otwierać obudowy urządzenia lub naprawić go na własną rękę. Ryzyko porażenia prądem!
18. Dzieci nie są w stanie rozpoznać zagrożenia wynikającego z niewłaściwego obchodzenia się z urządzeniami elektrycznymi. Dlatego dzieci nie powinny korzystać z urządzeń elektrycznych bez nadzoru.

19. Nigdy nie zostawiaj bez nadzoru pracującego urządzenia.
20. To urządzenie nie jest przeznaczone do użytku komercyjnego. Tylko do użytku domowego.
21. Nie należy używać urządzenia do innych celów niż te, dla których zostało zaprojektowane.
22. Nie owijaj przewodu wokół urządzenia i nie zginaj go.
23. Używanie akcesoriów niezalecanych przez producenta urządzenia może spowodować obrażenia.
24. Nie pozwól dzieciom korzystać z urządzenia bez nadzoru.
25. Ostrze jest ostre. Należy uważać podczas jego mycia
26. Prawidłowo zamontuj podstawę ostrza w kielichu do rozdrabniania. W przeciwnym razie będzie ona przeciekać.
27. Nigdy nie umieszczaj ostrza na jednostce napędowej.
28. Nie wkładaj gorących składników (o temperaturze powyżej 65°C) do kielichów.
29. Usuń twarde pestki owoców przed rozdrabnianiem.
30. Silnik wyposażony jest w zabezpieczenia przed przegrzaniem, które mają włączyć się w przypadku przegrzania silnika. W takim przypadku należy wyłączyć zasilanie urządzenia i poczekać aż ono ostygnie.
31. Jeśli chodzi o wskazówki dotyczące czyszczenia powierzchni, które wchodzą w kontakt z produktami spożywczymi, ustawienia dotyczące prędkości i czas pracy, to należy sprawdzić poniższy punkt z tej instrukcji.

IV. OPIS OGÓLNY

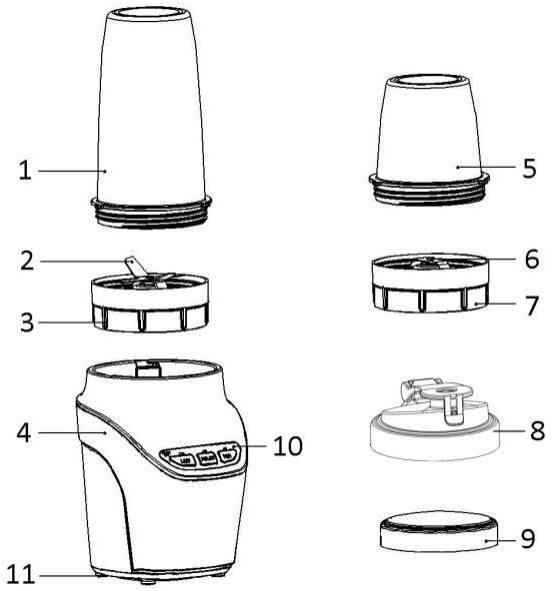

KOMPONENTY URZĄDZENIA

1. Kielich do miksowania
2. Ostrze podwójne
3. Podstawa ostrza
4. Podstawa silnika
5. Kielich do mielenia
6. Ostrze płaskie
7. Podstawa ostrza
8. Przykrywka flip-top
9. Pokrywka utrzymująca świeżość
10. Panel sterowania
11. Nóżki

PRZYPIS: Przed pierwszym użyciem urządzenia należy wyczyścić wszystkie akcesoria (z wyjątkiem jednostki napędowej) ciepłą wodą i mydłem. Dobrze opłukaj akcesoria i wytrzyj je.

V. INSTRUKCJA OBSŁUGI

Uwaga: Upewnij się, że urządzenie nie jest podłączone do źródła zasilania.

1. Umieść jednostkę napędową na płaskiej i stabilnej powierzchni.
2. Do rozdrabniania, napełnij kielich do miksowania składnikami i zamontuj podwójne ostrze.
Do mielenia, napełnij kielich do mielenia składnikami i zamontuj płaskie ostrze.
Obróć podstawę ostrza na kielichu zgodnie z kierunkiem wskazówek zegara. Nie przekraczaj poziomu "MAX" zaznaczonego na kielichu.
3. Obróć kielich na podstawie silnika zgodnie z kierunkiem wskazówek zegara. Upewnij się, że kielich jest dobrze zamocowany.
4. Podłącz urządzenia do źródła zasilania.
5. Naciśnij przycisk „ON/OFF”, aby uruchomić urządzenie. Raz naciśnij przycisk „LOW-HIGH”, a urządzenie zacznie pracować na niskich obrotach. Naciśnij go ponownie, a urządzenie będzie działać z dużą prędkością.
Jeśli chcesz użyć funkcji PULSE, naciśnij raz przycisk „PULSE” aby urządzenie zatrzymało się, a następnie ponownie naciśnij przycisk „PULSE” aby urządzenie pracowało na maksymalnych obrotach przez 2 sekundy. W razie potrzeby powtórz tą operację.
6. Po użyciu naciśnij przycisk "ON / OFF", aby wyłączyć urządzenie, a następnie odłącz urządzenie od źródła zasilania.
PRZYPIS: To urządzenie jest wyposażone w wyłącznik bezpieczeństwa (A) na podstawie silnika. Jeśli podstawa ostrza nie jest zamontowana prawidłowo, wyłącznik bezpieczeństwa nie zostanie uruchomiony, a urządzenie nie działa, gdy jest on włączony. Nie należy używać narzędzi do naciśnięcia przycisku bezpieczeństwa, aby nie spowodować uszkodzeń.

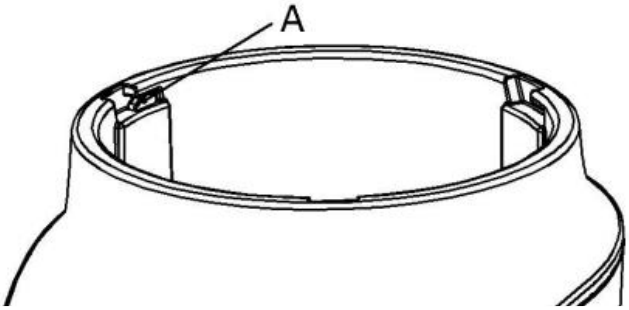

Ważne!

1. Dla optymalnej obróbki potnij twarde składniki na kawałki. Prawidłowo zamontuj podstawę ostrza i kielich. W przeciwnym razie będą one przeciekać. Nie przetwarzaj tylko samych suchych składników stałych.

Po 1 minucie ciągłego działania urządzenia do rozdrabniania, konieczne jest, aby zostało ono wyłączone przez 5 minut, aby zapobiec przegrzaniu. Po 5 cyklach pracy, pozostaw urządzenie do ostygnięcia.

2. Upewnij się, że nie włożyłeś twardych przedmiotów do blendera, ponieważ mogą one uszkodzić ostrze lub kielich. Usuń twarde pestki owoców przed rozdrabnianiem.

3. Maksymalna waga składników w kielichu do mielenia nie może przekraczać 120 g.

Po 0,5 minucie ciągłego działania urządzenia do mielenia, konieczne jest, aby zostało ono wyłączone przez 5 minut, aby zapobiec przegrzaniu. Po 5 cyklach pracy, pozostaw urządzenie do ostygnięcia.

4. Funkcja Pulse może być stosowana do kruszenia lodu i czyszczenia urządzenia. Gdy kruszysz kostki lodu, należy dodać trochę wody do pojemnika.

VI. PRZEPISY

ZIELONY SMOOTHIE

100 g szpinaku

1 awokado

2 banany

300 ml jogurtu

1. Dodaj wszystkie składniki do wysokiego kielicha do rozdrabniania i włącz urządzenie.
2. Rozdrabniaj do uzyskania jednolitej masy.

HUMUS

60 ml rosołu lub bulionu warzyw

400 g ziaren ciecierzycy

3 ząbki czosnku

2 łyżki soku z cytryny

3 łyżki tahini (pasty sezamowej)

1. Włóż wszystkie składniki do wysokiego kielicha do rozdrabniania.
2. Włącz urządzenie i rozdrabniaj do uzyskania jednolitej masy.
3. Dodaj sól i pieprz do smaku.
4. Spożywać z ciepłym chlebkiem pita.

DAIQUIRI Z TRUSKAWKAMI

Kostki lodu

100 ml daiquiri

200 ml białego rumu

Garść świeżych lub mrożonych truskawek

1. Napełnij wysoki kielich do rozdrabniania i włącz urządzenie.
2. Dodaj wszystkie składniki i rozdrabniaj do uzyskania jednolitej masy.

MARGARITA

Kostki lodu

50 ml tequili

30 ml świeżo wyciśniętego soku z limonki

15 ml triple sec lub Cointreau

1 łyżeczka cukru

1. Napełnij wysoki kielich do rozdrabniania i włącz urządzenie.
2. Dodaj wszystkie składniki i rozdrabniaj do uzyskania jednolitej masy.

MILKSHAKE KLASYCZNY

Troszkę mleka

Kilka gałek lodów o smaku waniliowym

1. Dodaj wszystkie składniki do wysokiego kielicha do rozdrabniania i włącz urządzenie.
2. Rozdrabniaj do uzyskania jednolitej masy.
3. Jeśli milkshake jest zbyt gęsty - dolej mleka.
4. Dla różnych smaków, dodaj składniki do klasycznego przepisu, na przykład syrop czekoladowy, borówki, truskawki, banany, masło orzechowe, a następnie wymieszaj do uzyskania jednolitej masy.

SMOOTHIE Z TRUSKAWKAMI I BANANEM

Garść świeżych lub mrożonych truskawek

1 banan

1 filiżanka kostek lodu

Odrobinę soku z pomarańczy.

1. Dodaj wszystkie składniki do wysokiego kielicha do rozdrabniania i włącz urządzenie.
2. Rozdrabniaj do uzyskania jednolitej masy.

VII. CZYSZCZENIE I KONSERWACJA

1. Przed czyszczeniem należy odłączyć urządzenie od źródła zasilania.
2. Nie należy zanurzać jednostki napędowej w wodzie lub innych płynach. Czyścić wilgotną ściereczką i wytrzeć do sucha.
3. Po każdym użyciu należy zdemontować pozostałe komponenty i przemyć je wodą z mydłem. Spłukać czystą wodą i dokładnie wytrzeć.
4. Podstawa silnika jest jedynym komponentem, który nie może być myty w zmywarce. Pozostałe komponenty mogą być myte w zmywarce, tak długo, jak temperatura wody nie przekracza 60°C. Można również użyć funkcji Pulse do szybkiego czyszczenia.
5. Nie należy wkładać żadnego elementu urządzenia do kuchenki mikrofalowej.

VIII. DANE TECHNICZNE

Moc	1000 W
Napięcie	220-240 V, 50/60 Hz
Poziom hałasu	≤85dB
Dwa kielichy	0,5L i 1L
Obroty	12000-20000 rpm

Utylizacja przyjazna środowisku

Możesz przyczynić sie do ochrony środowiska!

Należy przestrzegać lokalnych przepisów: nie działający sprzęt elektryczny należy przekazać do odpowiedniego centrum utylizacji odpadów.

HEINNER to zarejestrowany znak handlowy **Network One Distribution SRL.** Inne marki i nazwy produktów to znaki handlowe lub zarejestrowane znaki handlowe ich właścicieli.

Żadna część specyfikacji nie może być przetwarzana w żadnej formie ani w za pomocą żadnych środków, ani użyta do stworzenia tekstu pochodnego takiego jak tłumaczenie, bez zgody i pozwolenia NETWORK ONE DISTRIBUTION.

Copyright © 2013 Network One Distibution. All rights reserved.

www.heinner.com, http://www.nod.ro

http://www.heinner.com, http://www.nod.ro

Niniejszy produkt jest zgodny ze standardami i przepisami Unii Europejskiej.

Importer: **Network One Distribution**

Str. Marcel Iancu, nr. 3-5, București, România

Tel: +40 21 211 18 56, www.heinner.ro, www.heinner.com